# ԲԱՑԱՏՐԱԳԻՐ

Ըստ ԵՔ-ԲԸԱՇՁԲ-16/136-1 պայմանագրի առաջադրանքի կատարվել է «ք. Երևան, Աջափնյակ վարչական շրջանի Մարգարյան 20/3 շենքի բակում խաղահրապարակի կառուցման աշխատանքներ» օբյեկտի աշխատանքային նախագիծը: Նախագիծը համապատասխանում է տվյալ ժամանակահատվածում ՀՀ-ում գործող նորմերին և ստանդարտներին:

Նախագիծը բաղկացած է 3 մասից`

- Ճարտարապետաշինարարական
- Էլեկտրատեխնիկական մաս
- Ոռոգում

1. Ճարտարապետաշինարարական

Նախագծով նախատեսված է կատարել հետևյալ հիմնական շինարարական աշխատանքները.

1. Ապամոնտաժել առկա նստարաններն ու աղբամանները, մետաղական խողովակներն ու ցանկապատերը:
2. Քանդել ասֆալտբետոնե ծածկույթը նոր տեղադրվող 300x150մմ չափերով եզրաքարերի պարագծով:
3. Ապամոնտաժել առկա եզրաքարերը:
4. Իրականացնել հողային աշխատանքներ` եզրաքարերի տեղադրման, բետոնե սալերից հարթակների կառուցման, ջրաչափական հորի կառուցման և խաղահրապարակների համար:
5. Իրականացնել նոր անցուղիներ բետոնե ձևավոր սալիկներից:
6. Տեղադրել նոր բետոնե եզրաքարեր` 300x150մմ և 200x100մմ չափերով, նոր նստարաններ, մետաղական աղբամաններ, նոր զրուցարաններ:
7. Սվաղել տարածքում առկա շինությունների պատերը:
8. Մանկական խաղահրապարակներում նախատեսել գլաքարի /կապույտ ավազ/ լիցք 10սմ հաստությամբ:
9. Իրականացնել նոր մետաղական ճաղաշարեր:
10. Կանաչ տարածքներում իրականացնել սևահողի լիցք և սերմի ցանք:
11. Նոր տեղադրված եզրաքարերի պարագծով վերականգնել վնասված ասֆալտբետոնե շերտը:
12. Տեղադրել նոր ցայտաղբյուր:

3. Էլեկտրատեխնիկական մաս

1. Տեղադրել նոր դեկորատիվ լուսավորության սյուներ:
2. Ըստ նախագծի իրականացնել հաղորդալարերի և մալուխների մոնտաժման աշխատանքները:

4. Ոռոգում

Նախագծով նախատեսվում է 286.0մ D50 տրամագծի պողպատե խողովակաշարից ոռոգման ցանցի իրականացում: Միացումը կիրականացվի գոյություն ունեցող ոռոգման Φ150մմ գծից: Ցանցը փակուղային է, նախատեսվում է թվով 5 ջրթող հանգույցների իրականացում, և 1 դատարկման հանգույցի իրականացում: Ոռոգման եղանակը մակերեսային է:

**1. Մասնակիցների «Աշխատանքային ռեսուրսներ» և «Տեխնիկական միջոցներ», «Մասնագիտական փորձառություն» որակավորման չափանիշներին ներկայացվող պահանջները**

- «Աշխատանքային ռեսուրսներ» որակավորման չափանիշ - մասնակցի աշխատակազմում պետք է ընդգրկված լինեն առնվազն`

| Հ/Հ | Անվանումը | /որակավորումը, ոլորտը/ | Քանակը /մարդ/ | Աշխատանքային փորձ |
|---|---|---|---|---|
| 1 | Աշխղեկ | բարձրագույն կրթությամբ ինժեներ-շինարար / քաղաքացիական և արդյունաբերական շինարարություն | 1 | 3 տարի |
| 2 | Զոդող | ցանկացած | 1 | 3 տարի |
| 3 | էլեկտրիկ | ցանկացած | 1 | 3 տարի |
| 4 | Բանվոր | ցանկացած | 3 | - |

«Տեխնիկական միջոցներ» որակավորման չափանիշ – մասնակիցը պետք է ունենա հետևյալ տեխնիկական միջոցները.

| Տեխնիկական միջոցի անվանումը | Տիպը | Պահանջվող քանակը |
|---|---|---|
| Ավտոինքնաթափ, բեռն. առնվազն 8տ | ցանկացած | 2 |
| Ավտոմոբիլային ամբարձիչ /автовышка/ | ցանկացած | 1 |
| Հետահատ մուրճ | ցանկացած | 1 |
| Ձեռքի տոփանիչ | ցանկացած | 1 |

**2. Աշխատանքների կատարման համար պահանջվող լիցենզիան**

աշխատանքների համար պահանջվում է հետևյալ լիցենզիայի տեսակները.
շինարարության իրականացում ըստ քաղաքաշինության հետևյալ ոլորտի`
-ԲՆԱԿԵԼԻ ՀԱՍԱՐԱԿԱԿԱՆ ԵՎ ԱՐՏԱԴՐԱԿԱՆ
-ԷՆԵՐԳԵՏԻԿ
-ՀԻԴՐՈՏԵԽՆԻԿԱԿԱՆ

**3. ԺԱՄԿԵՏՆԵՐ**
**Կապալի օբյեկտի, դրա առանձին մասերի (կոնստրուկցիաներ և այլն) և օգտագործված նյութերի երաշխիքային**

| Հ/Հ | Նյութերի տեսակները | Երաշխիքային նվազագույն ժամկետ (տարի) |
|---|---|---|
| 1 | Քար | 20 |
| 2 | Մետաղ | 30 |
| 3 | Գաջ | 20 |
| 4 | Ցեմենտ | 20 |
| 5 | Ավազ | 20 |
| 6 | Երեսպատման սալեր | 10 |
| 7 | Խողովակ | 30 |
| 8 | Մալուխ | 25 |

## ՃՇ, ԷԼ ԵՎ Ո ՏԵՍԱԿԱՆԻՇԻ ՀԻՄՆԱԿԱՆ ԼՐԱԿԱԶՄԻ ԱՇԽԱՏԱՆՔԱՅԻՆ ԳԾԱԳՐԵՐԻ ՑԱՆԿ


| Հ/Հ | ԱՇԽԱՏԱՆՔԻ ԱՆՎԱՆՈՒՄԸ | Թերթի համարը |
|---|---|---|
| | ՃԱՐՏԱՐԱՊԵՏԱՇԻՆԱՐԱՐԱԿԱՆ ՄԱՍ | |
| 1 | ԲԱՑԱՏՐԱԳԻՐ, ԱՆՎԱՆԱՑԱՆԿ, ՏԵԽՆԻԿԱԿԱՆ ՄԱՍՆԱԳԻՐ | ՃՇ-1 |
| 2 | ԱՇԽԱՏԱՆՔԱՅԻՆ ԾԱՎԱԼՆԵՐ | ՃՇ-2 |
| 3 | ՕԲՅԵԿՏԻ ՏԵՂԱԴԻՐՔԱՅԻՆ ՀԱՏԱԿԱԳԻԾ, ՇԻՆԱՐԱՐԱԿԱՆ ԱՇԽԱՏԱՆՔՆԵՐԻ ԿԱՏԱՐՄԱՆ ԺԱՄԱՆԱԿԱՑՈՒՅՑ, ԼՈՒՍԱՆԿԱՐՆԵՐ | ՃՇ-3 |
| 4 | ՏԱՐԱԾՔԻ ԳԵՈԴԵԶԻԱԿԱՆ ՀԱՆՈՒՅԹ, Մ 1:200 | ՃՇ-4 |
| 5 | ԱՊԱՄՈՆՏԱԺՄԱՆ ԱՇԽԱՏԱՆՔՆԵՐԻ ՀԱՏԱԿԱԳԻԾ, Մ 1:200 | ՃՇ-5 |
| 6 | ԲԱՐԵԿԱՐԳՄԱՆ ԱՇԽԱՏԱՆՔՆԵՐԻ ՀԱՏԱԿԱԳԻԾ, Մ 1:200 | ՃՇ-6 |
| 7 | ԲԱՐԵԿԱՐԳՄԱՆ ԱՇԽԱՏԱՆՔՆԵՐԻ ՀԱՏԱԿԱԳԻԾ, ԱՇԽԱՏԱՆՔՆԵՐԻ ԾԱՎԱԼՆԵՐ, Մ 1:200 | ՃՇ-7 |
| 8 | ՄԵՏԱՂԱԿԱՆ ՆՍՏԱՐԱՆ, ՆՅՈՒԹԱԾԱԽՍԻ ՄԱՍՆԱԳԻՐ | ՃՇ-8 |
| 9 | ՄԵՏԱՂԱԿԱՆ ՆՍՏԱՐԱՆԻ ՀԻՄՔ, ՆՅՈՒԹԱԾԱԽՍԻ ՄԱՍՆԱԳԻՐ | ՃՇ-9 |
| 10 | ՄԵՏԱՂԱԿԱՆ ԱՂԲԱՄԱՆ, ՆՅՈՒԹԱԾԱԽՍԻ ՄԱՍՆԱԳԻՐ | ՃՇ-10 |
| 11 | ՄԵՏԱՂԱԿԱՆ ՃԱՂԱՇԱՐԻ ԴՐՎԱԳ, Մ 1:20, ՀԱՆԳՈՒՅՑ «Ա», Մ 1:10, ՄԱՍՆԱԳԻՐ | ՃՇ-11 |
| 12 | ՋՐՈՒՑԱՐԱՆ ՍԵՂԱՆՈՎ, ՄԱՍՆԱԳՐԵՐ | ՃՇ-12 |
| 13 | ՄԵՏԱՂԱԿԱՆ ՆՍՏԱՐԱՆ, ՄԵՏԱՂԱԿԱՆ ՍԵՂԱՆ, ՀԱՆԳՈՒՅՑ, ՄԱՍՆԱԳՐԵՐ | ՃՇ-13 |
| 14 | ԳՐԱՆԻՏԵ ՑԱՅՏԱՂԲՅՈՒՐԻ ՀԱՏԱԿԱԳԻԾ, ԿՏՐՎԱԾՔ, ՋՋ ՍԽԵՄԱ | ՃՇ-14 |
| 15 | ՋՐԱՉԱՓԱԿԱՆ ՀՈՐԻ ՀԱՏԱԿԱԳԻԾ ԵՎ ԿՏՐՎԱԾՔ, ՑԱՅՏԱՂԲՅՈՒՐԻ ԽՈՂՈՎԱԿԱՇԱՐԻ ՄԻԱՑՄԱՆ ՀԱՆԳՈՒՅՑ | ՃՇ-15 |
| 16 | ՋՐԱՉԱՓԱԿԱՆ ՀՈՐԻ ՇԻՆԱՐԱՐԱԿԱՆ ԼՈՒԾՈՒՄՆԵՐ | ՃՇ-16 |
| | ԷԼԵԿՏՐԱՏԵԽՆԻԿԱԿԱՆ ՄԱՍ | |
| 17 | ԼՈՒՍԱՏՈՒՆԵՐԻ ՏԵՂԱԿԱՅՄԱՆ ՀԱՏԱԿԱԳԻԾ | ԷԼ-1 |
| 18 | ԼՈՒՍԱՎՈՐՈՒԹՅԱՆ ՄԻԱԳԾՅԱՅԻՆ ԲԱՐՁԱԿՈՎ ՀԵՆԱՍՅԱՆ ՄՈՆՏԱԺՄԱՆ ՏԻՊԱՅԻՆ ԳԾԱԳԻՐ | ԷԼ-2 |
| | ՈՌՈԳՈՒՄ | |
| 19 | ՏԱՐԱԾՔԻ ԳԼԽԱՎՈՐ ՀԱՏԱԿԱԳԻԾ | Ո-1 |
| 20 | ՍԽԵՄԱՆԵՐ, ՄԱՍՆԱԳՐԵՐ | Ո-2 |
| 21 | ՄԱՍՆԱԳԻՐ, ԽՐԱՄՈՒՂԻՆԵՐԻ ԼԱՅՆԱԿԱՆ ԿՏՐՎԱԾՔՆԵՐ | Ո-3 |


| | | | | |
|---|---|---|---|---|
| ԵՐԵՎԱՆ ՔԱՂԱՔԻ ԱՋԱՓՆՅԱԿ ՎԱՐՉԱԿԱՆ ՇՐՋԱՆԻ ՄԱՐԳԱՐՅԱՆ 20/3 ՇԵՆՔԻ ԲԱԿՈՒՄ, ԽԱՂԱՀՐԱՊԱՐԱԿԻ ԿԱՌՈՒՑՄԱՆ ԱՇԽԱՏԱՆՔՆԵՐ | | | | ՊԱՅՄԱՆԱԳԻՐ «ԵՔ-ԲԸԱՇՁԲ-16/136-1» |
| | | ՃԱՐՏԱՐԱՊԵՏԱՇԻՆԱՐԱՐԱԿԱՆ ՄԱՍ | | Փուլ: ԱՆ / Թերթ: ՃՇ-1 / Թերթեր: 16 |
| ՏՆՕՐԵՆ | Լ.ԳՐԻԳՈՐՅԱՆ | | | |
| ՆԱԽԱԳԾՈՂ | Գ.ԳՐԻԳՈՐՅԱՆ | ԲԱՑԱՏՐԱԳԻՐ, ԱՆՎԱՆԱՑԱՆԿ, ՏԵԽՆԻԿԱԿԱՆ ՄԱՍՆԱԳԻՐ | | «Թ.Ա.Դ.Գ. ԳՐԻԳ» ՍՊԸ |

| | | | |
|---|---|---|---|
| | **Շինարարական աշխատանքներ** | | |
| | **Քանդման աշխատանքներ** | | |
| 1 | Տարածքի մաքրում, աղբի հավաքում, տեղափոխում եւ բարձում ինքնաթափ մեքենաների վրա /250մ$^{2}$/ | տն | 0.38 |
| 2 | Աղբի տեղափոխում մինչև 13կմ | տն | 0.38 |
| 3 | Ա/բ ծածկույթի քանդում իր նախաշերտով, $h_{միջ}$=8սմ | մ$^{2}$ | 23.00 |
| 4 | Գոյություն ունեցող եզրաքարերի ապամոնտաժում՝ բետոնե հիմքով | գմ | 45.00 |
| 5 | Մետաղական ցանկապատերի ապամոնտաժում | գմ | 45.0 |
| 6 | III կարգի բնահողի կտրում ձեռքով /խաղահրապարակներում, անցուղիներում, եզրաքարերի տեղադրման համար/ | մ$^{3}$ | 14.8 |
| 7 | Շին. աղբի և ավելորդ բնահողի բարձում ինքնաթափ մեքենաների վրա եւ տեղափոխում մինչև 13կմ | տ | 29.40 |
| | **Կառուցողական աշխատանքներ** | | |
| | **Բետոնե եզրաքարերի տեղադրում 300x150 մմ չափերով** | | |
| 1 | Խճի նախապատրաստական շերտի իրականացում 7սմ հաստությամբ | մ$^{3}$ | 0.63 |
| 2 | Բետոնե եզրաքարերի տեղադրում 300x150մմ չափերի | գմ | 45.0 |
| | **Բետոնե եզրաքարերի տեղադրում 200x80 մմ չափերով** | | |
| 1 | Խճի նախապատրաստական շերտի իրականացում 5սմ հաստությամբ | մ$^{3}$ | 0.25 |
| 2 | Բետոնե եզրաքարերի տեղադրում 200x80մմ չափերի | գմ | 40.7 |
| | **Բետոնե սալիկների (տոմետ) տեղադրում** | | |
| 1 | Խճի նախապատրաստական շերտի իրականացում 5սմ հաստությամբ | մ$^{3}$ | 1.925 |
| 2 | Հարթեցնող շերտ բետոնե սալերի տակ 4սմ հաստութ.չոր ց/ա շաղախով | մ$^{3}$ | 1.540 |
| 3 | Սալիկապատում բետոնե սալիկներով | մ$^{2}$ | 38.5 |
| | **Ցայտաղբյուրի պատրաստման, տեղադրման աշխատանքներ** | | |
| 1 | Ցայտաղբյուրի տեղի բետոնացում B15 դասի բետոնով | մ$^{3}$ | 0.03 |
| 2 | Ցայտաղբյուրի պատրաստում և տեղադրում մշակված գրանիտե քարից | հատ | 1 |
| 3 | Ամրան Φ14A500c | տ | 0.00136 |
| 4 | Պող. թիթեղ 200x200x2մմ | մ$^{2}$ | 0.04 |
| 5 | Ցինկապատ թասակ Φ200մմ, h=100մմ | հատ | 1 |
| 6 | Ցայտիչի տեղադրում Φ15մմ | հատ | 1 |
| 7 | III կարգի բնահողի մշակում ձեռքով, կողալիցքով | մ$^{3}$ | 46.2 |
| 8 | Բնահողի ետլիցք ձեռքով կողալիցքի մշակված բնահողից տոփանելով | մ$^{3}$ | 34.65 |
| 9 | Ավելորդ բնահողի բարձում ինքնաթափ մեքենաների վրա եւ տեղափոխում մինչև 13կմ | տ | 17.33 |
| 10 | Ավազի նախապատրաստական և պաշտպանիչ շերտերի իրականացում | մ$^{3}$ | 8.93 |
| 11 | Հավաքովի ե/բ դիտահորի կառուցում | մ$^{3}$ | 0.17 |
| 12 | Բետոնե նախապատրաստական շերտ | մ$^{3}$ | 0.12 |
| 13 | Թեթև խիճ | մ$^{3}$ | 1.30 |
| 14 | Մետաղական դռնակ | տ | 0.015 |
| 15 | Ռետին | գմ | 3.0 |
| 16 | Ծխնի | հատ | 2 |
| 17 | Փական | հատ | 1 |
| 18 | Ջերմամեկուսիչ սալ (երկտավր 30x3 L=400մմ-2հատ, 30x3 L=590մմ -4 հատ պլաստմաս, 30x 3 L=490մմ 8հատ պլաստմաս, խարիսխ-4հատ, փրփրապլաստ h=100մմ -1հատ, հեդյուս L=140մմ, Φ 8-6հատ) | կոմպ | 1 |
| 19 | Ջերմամեկուսիչ նյութ | գմ | 1.5 |
| 20 | Շին. սիլիկոն | հատ | 1 |
| 21 | Մետաղական դռնակի յուղաներկում | մ$^{2}$ | 3.00 |
| 22 | Պոլիպրոպիլենային լայնուկավոր խողովակների մոնտաժում de63 (կոյուղու) | գմ | 25.00 |
| 23 | Պոլիպրոպիլենային եռակցվող խողովակների մոնտաժում de15, PN=1.0ՄՊա (խմելու ջրի) | գմ | 18.0 |
| 24 | Պլաստմասե պատյան խողովակ DN32 | գմ | 8.0 |
| 25 | Մետաղե գնդային փական DN15 | հատ | 1 |
| 26 | Ջրի ֆիլտրի մոնտաժում DN15 | հատ | 1 |
| 27 | Թիակավոր բազմաշիթ ջրաչափի մոնտաժում DN15 | հատ | 1 |
| 28 | Ճկուն կցորդիչ DN15 | հատ | 3 |
| 29 | Պողպատե կարճախողովակ երկկողմանի պարուրակով DN20, L=0.02մ | հատ | 1 |
| 30 | Պողպատե կարճախողովակ երկկողմանի պարուրակով DN20, L=0.06մ | հատ | 1 |
| 31 | Պոլիէթիլենե անկյունակ, de20 | հատ | 4 |
| 32 | Պոլիէթիլենե խամութային անցում, de100/15 | հատ | 1 |
| 33 | Պոլիէթիլենե (PE) de15 խողովակների լվացում, ախտահանում | կմ | 0.043 |
| | **Այլ աշխատանքներ** | | |
| 1 | Մետաղական ճաղաշարի իրականացում | գմ | 38.50 |
| 2 | Մետաղական աղբամանների ձեռք բերում /պատրաստում/ և տեղադրում | հատ | 5 |
| 3 | Նստարանների ձեռք բերում /պատրաստում/ և տեղադրում | հատ | 5 |
| 4 | Նոր մետաղական սեղանով զրուցարանի ձեռք բերում /պատրաստում/ և տեղադրում | հատ | 1 |
| 5 | Խաղահրապարակներում կապույտ ավազի՝ գլաքարի շերտի իրականացում, 10սմ հաստ. | մ$^{3}$ | 3.13 |
| 6 | Խաղասարքերի հիմքերի իրականացում B20 դասի բետոնով /խաղասարքերը նախագծով նախատեսված չեն/ | մ$^{3}$ | 0.35 |
| 7 | Խճի նախապատրաստական շերտի իրականացում 5սմ հաստ. | մ$^{3}$ | 1.15 |
| 8 | Մանրահատիկ ասֆալտբետոնե ծածկույթի իրականացում 3սմ հաստ. /300x150մմ չափերով եզրաքարերի երկայնքով՝ 0.5մ լայնությամբ/ | մ$^{2}$ | 23.0 |
| 9 | Բուսահողի մշակում էքսկավատորով, ինքնաթափ մեքենաների բարձելով | մ$^{3}$ | 6.525 |
| 10 | Բուսահողի տեղափոխում 50կմ | տ | 9.79 |
| 11 | Բուսահողի փռում ձեռքով կանաչ տարածքներում, 150մմ հաստությամբ | մ$^{2}$ | 43.50 |
| 12 | Նախապատրաստում սերմի ցանելու համար | մ$^{2}$ | 43.50 |
| 13 | Սերմի ցանում 1մ$^{2}$ - 35գր | մ$^{2}$ | 43.50 |
| | **Էլեկտրատեխնիկական մաս** | | |
| 1 | Բնահողի մշակում /խրամուղում/, ձեռքով | մ$^{3}$ | 2.94 |
| 2 | Անկողնակի պատրաստում | գմ | 24.5 |
| 3 | Ավազ /ստորին և վերին պաշտպանիչ շերտ 10սմ հաստ., 0.49մ$^{3}$+0.49մ$^{3}$ / | մ$^{3}$ | 0.98 |
| 4 | Խողովակ վինիպլաստե ⌀50մմ | գմ | 24.5 |
| 5 | АВВГ 4x10մմ$^{2}$ հատվածքով մալուխի անցկացում /ստորգետնյա/ | գմ | 24.5 |
| 6 | Բնահողի ետլիցք ձեռքով, տոփանումով | մ$^{3}$ | 0.735 |
| 7 | Ավելորդ բնահողի եւ շին. աղբի բարձում ինքնաթափ մեքենաների վրա եւ տեղափոխում 13կմ | տ | 1.83 |
| 8 | Լուսավորության միաբարձակ հենասյուների տեղադրում H=7.0մ | հատ | 2 |

| | | | |
|---|---|---|---|
| | **Ոռոգում** | | |
| | **Տեխնոլոգիական աշխատանքներ** | | |
| 1 | Միացում գործող ջրագծին | տեղ | 1 |
| 2 | Խողովակաշարի անցկացում պողպատե էլեկտրաեռակցվող խողովակներից ⌀57x3.5մմ, հիդրավլիկ փորձարկումով | գմ | 286.0 |
| 3 | Թուջե կցաշուրթավոր սողնակների տեղադրում 30ч 6бр ⌀50մմ Py1.0ՄՊա | հատ | 1 |
| 4 | Պողպատե կցաշուրթերի եռակցում ⌀50 | հատ | 2 |
| 5 | Ջրթող հանգույցների մոնտաժում | կ-տ | 5 |
| 6 | Խողովակաշարի դատարկման հանգույցի մոնտաժում | կ-տ | 1 |
| 7 | Պողպատե ձեւավոր մասերի մոնտաժում | տ | 0.0015 |
| 8 | Հեդյուս M16, L=60մմ | կգ | 1.176 |
| 9 | Պնդօղակ M16 | կգ | 0.336 |
| 10 | Պողպատե խողովակների ներկում 2 շերտ | մ$^{2}$ | 53.7 |
| 11 | Պողպատե խողովակների լվացում ⌀50մմ | գմ | 286.0 |
| | **Շինարարական աշխատանքներ** | | |
| 1 | Ա/բ ծածկույթի քանդում իր նախաշերտով, $h_{միջ}$=8սմ | մ$^{2}$ | 156.00 |
| 2 | Խճի նախապատրաստական շերտի իրականացում 5սմ հաստ. | մ$^{3}$ | 7.80 |
| 3 | Մանրահատիկ ասֆալտբետոնե ծածկույթի իրականացում 3սմ հաստ. | մ$^{2}$ | 156.0 |
| 4 | Բնահողի մշակում ձեռքով | մ$^{3}$ | 39.60 |
| 5 | Բնահողի ետլիցք ձեռքով | մ$^{3}$ | 39.60 |

| | | | | | | |
|---|---|---|---|---|---|---|
| ԵՐԵՎԱՆ ՔԱՂԱՔԻ ԱՋԱՓՆՅԱԿ ՎԱՐՉԱԿԱՆ ՇՐՋԱՆԻ ՄԱՐԳԱՐՅԱՆ 20/3 ՇԵՆՔԻ ԲԱԿՈՒՄ, ԽԱՂԱՀՐԱՊԱՐԱԿԻ ԿԱՌՈՒՑՄԱՆ ԱՇԽԱՏԱՆՔՆԵՐ | | | | ՊԱՅՄԱՆԱԳԻՐ «ԵՔ-ԲԸԱՇՁԲ-16/136-1» | | |
| | | ՃԱՐՏԱՐԱՊԵՏԱՇԻՆԱՐԱՐԱԿԱՆ ՄԱՍ | | Փուլ | Թերթ | Թերթեր |
| ՏՆՕՐԵՆ | Լ.ԳՐԻԳՈՐՅԱՆ | | | ԱՆ | ՃՇ-2 | 16 |
| ՆԱԽԱԳԾԵՑ | Գ.ԳՐԻԳՈՐՅԱՆ | ԱՇԽԱՏԱՆՔԱՅԻՆ ԾԱՎԱԼՆԵՐ | | «Թ.Ա.Հ.Գ. ԳՐԻԳ» ՍՊԸ | | |

## ՕԲՅԵԿՏԻ ՏԵՂԱԴԻՐՔԱՅԻՆ ՀԱՏԱԿԱԳԻԾ, Մ 1:1000

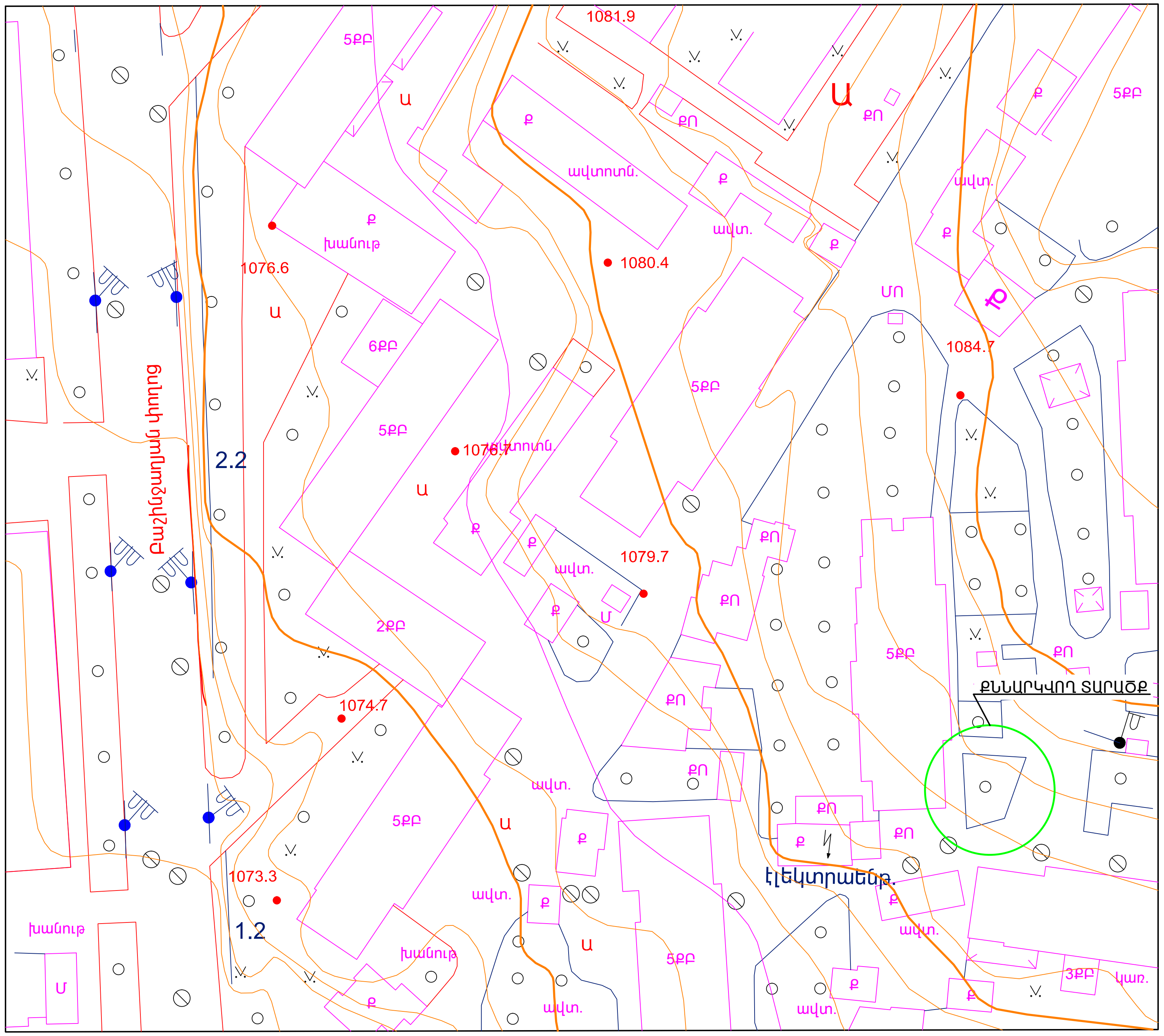


| Ք. ԵՐԵՎԱՆ ԷՐԵԲՈՒՆԻ ԱՋԱՓՆՅԱԿ ՎԱՐՉԱԿԱՆ ՇՐՋԱՆԻ ՄԱՐԳԱՐՅԱՆ 20/3 ՇԵՆՔԻ ԲԱԿՈՒՄ, ԽԱՂԱՀՐԱՊԱՐԱԿԻ ԿԱՌՈՒՑՄԱՆ ԱՇԽԱՏԱՆՔՆԵՐ | | | |
|---|---|---|---|
| ՇԻՆԱՐԱՐԱԿԱՆ ԱՇԽԱՏԱՆՔՆԵՐԻ ԿԱՏԱՐՄԱՆ ԺԱՄԱՆԱԿԱՑՈՒՅՑ | | | |
| ԱՇԽԱՏԱՆՔՆԵՐԻ ԱՆՎԱՆՈՒՄԸ | ՇԻՆԱՐԱՐԱԿԱՆ ԱՇԽԱՏԱՆՔՆԵՐԻ ԿԱՏԱՐՄԱՆ ԺԱՄԱՆԱԿԱՑՈՒՅՑԸ ԸՍՏ ԱՄԻՍՆԵՐԻ | | |
| | 1 | 2 | 3 |
| ՇԻՆ. ՄՈՆՏԱԺԱՅԻՆ ԱՇԽԱՏԱՆՔՆԵՐԻ ՆԱԽԱՊԱՏՐԱՍՏԱՆ ԱՇԽԱՏԱՆՔՆԵՐ | | | |
| ՔԱՆԴՄԱՆ ԱՇԽԱՏԱՆՔՆԵՐ | | | |
| ԿԱՌՈՒՅՑՄԱՆ ԱՇԽԱՏԱՆՔՆԵՐ | | | |
| ՀԱՅՏՆԱԲԵՐՎԱԾ ԹԵՐՈՒԹՅՈՒՆՆԵՐԻ ՎԵՐԱՑՄԱՆ, ՏԱՐԱԾՔԻ ՄԱՔՐՄԱՆ ԱՇԽԱՏԱՆՔՆԵՐ | | | |
| ԱՆՀՐԱԺԵՇՏ ՓԱՍՏԱԹՂԹԵՐԻ ՆԱԽԱՊԱՏՐԱՍՏՈՒՄ, ՇԱՀԱԳՈՐԾՄԱՆ ՀԱՆՁՆՈՒՄ | | | |

| | | | | | |
|---|---|---|---|---|---|
| | ԵՐԵՎԱՆ ՔԱՂԱՔԻ ԱՋԱՓՆՅԱԿ ՎԱՐՉԱԿԱՆ ՇՐՋԱՆԻ ՄԱՐԳԱՐՅԱՆ 20/3 ՇԵՆՔԻ ԲԱԿՈՒՄ, ԽԱՂԱՀՐԱՊԱՐԱԿԻ ԿԱՌՈՒՑՄԱՆ ԱՇԽԱՏԱՆՔՆԵՐ | | | ՊԱՅՄԱՆԱԳԻՐ «ԵՔ-ԲԸԱՇՁԲ-16/136-1» | | |
| | | | ՃԱՐՏԱՐԱՊԵՏԱՇԻՆԱՐԱՐԱԿԱՆ ՄԱՍ | Փուլ | Թերթ | Թերթեր |
| ՏՆՕՐԵՆ | Լ.ԳՐԻԳՈՐՅԱՆ | | ՕԲՅԵԿՏԻ ՏԵՂԱԴԻՐՔԱՅԻՆ ՀԱՏԱԿԱԳԻԾ, ՇԻՆԱՐԱՐԱԿԱՆ ԱՇԽԱՏԱՆՔՆԵՐԻ ԿԱՏԱՐՄԱՆ ԺԱՄԱՆԱԿԱՑՈՒՅՑ | ԱՆ | ՃՇ-3 | 16 |
| ՆԱԽԱԳԾՈՂ | Գ.ԳՐԻԳՈՐՅԱՆ | | | «Թ.Ա.Հ.Գ. ԳՐԻԳ» ՍՊԸ | | |

ՏԱՐԱԾՔԻ ԳԵՈԴԵԶԻԱԿԱՆ ՀԱՆՈՒՅԹ, Մ 1:200

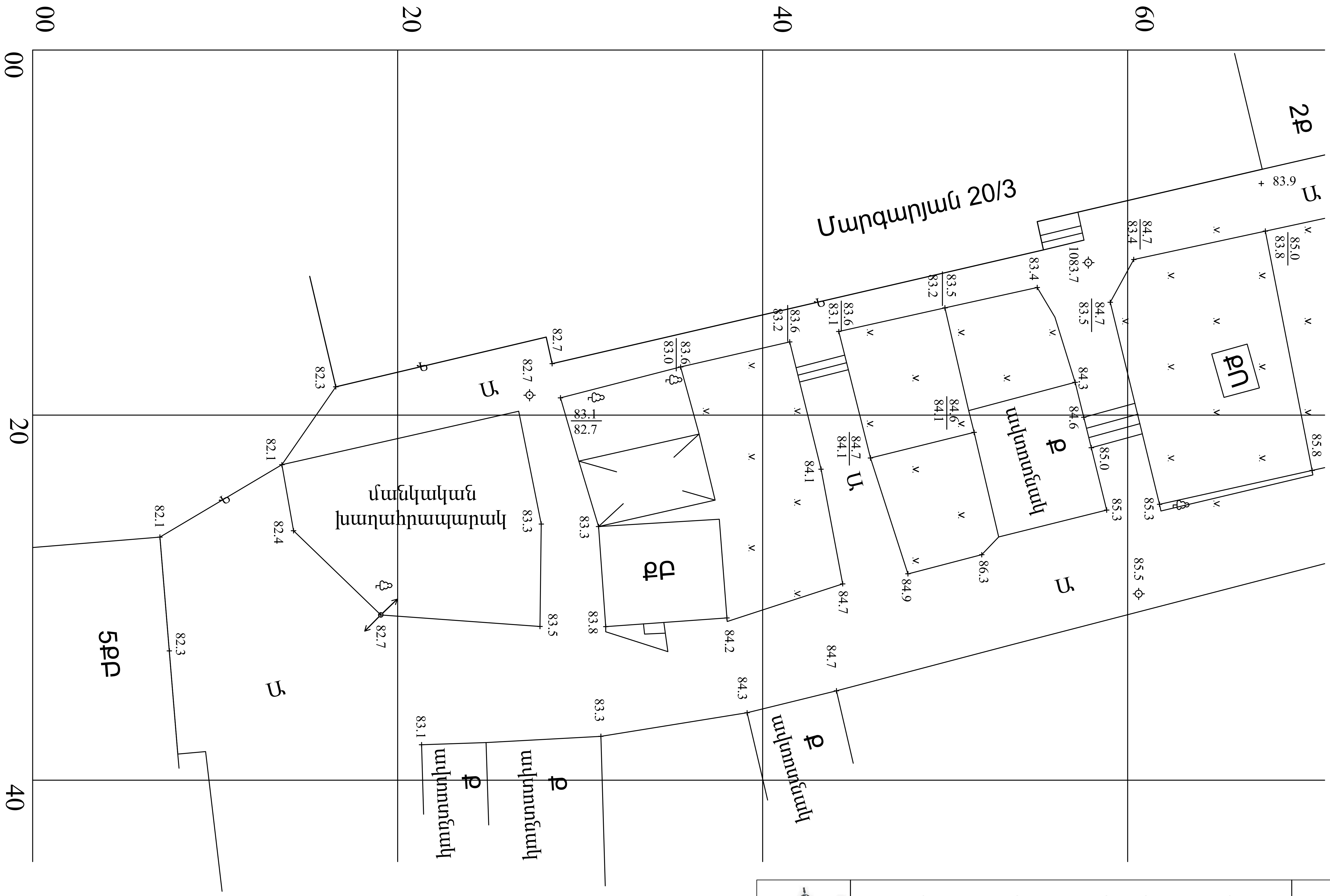


| | | | | |
|---|---|---|---|---|
| | ԵՐԵՎԱՆ ՔԱՂԱՔԻ ԱՋԱՓՆՅԱԿ ՎԱՐՉԱԿԱՆ ՇՐՋԱՆԻ ՄԱՐԳԱՐՅԱՆ 20/3 ՇԵՆՔԻ ԲԱԿՈՒՄ, ԽԱՂԱՀՐԱՊԱՐԱԿԻ ԿԱՌՈՒՑՄԱՆ ԱՇԽԱՏԱՆՔՆԵՐ | | | ՊԱՅՄԱՆԱԳԻՐ «ԵՔ-ԲԸԱՇՁԲ-16/136-1» |
| | | | ՃԱՐՏԱՐԱՊԵՏԱՇԻՆԱՐԱՐԱԿԱՆ ՄԱՍ | Փուլ / Թերթ / Թերթեր |
| ՏՆՕՐԵՆ | Լ.ԳՐԻԳՈՐՅԱՆ | | | ԱՆ / ՃՇ-4 / 16 |
| ՆԱԽԱԳԾԵՑ | Գ.ԳՐԻԳՈՐՅԱՆ | | ՏԱՐԱԾՔԻ ԳԵՈԴԵԶԻԱԿԱՆ ՀԱՆՈՒՅԹ, Մ 1:200 | «Թ.Ա.Հ.Գ. ԳՐԻԳ» ՍՊԸ |

# ԱՊԱՄՈՆՏԱԺՄԱՆ ԱՇԽԱՏԱՆՔՆԵՐԻ ՀԱՏԱԿԱԳԻԾ, Մ 1:100

## ՊԱՅՄԱՆԱԿԱՆ ՆՇԱՆՆԵՐ - ԱՊԱՄՈՆՏԱԺՄԱՆ/ՔԱՆԴՄԱՆ ԱՇԽԱՏԱՆՔՆԵՐԻ ԾԱՎԱԼՆԵՐ

— —— —— Մետաղական ցանկապատի ապամոնտաժում - 45.0 քմ

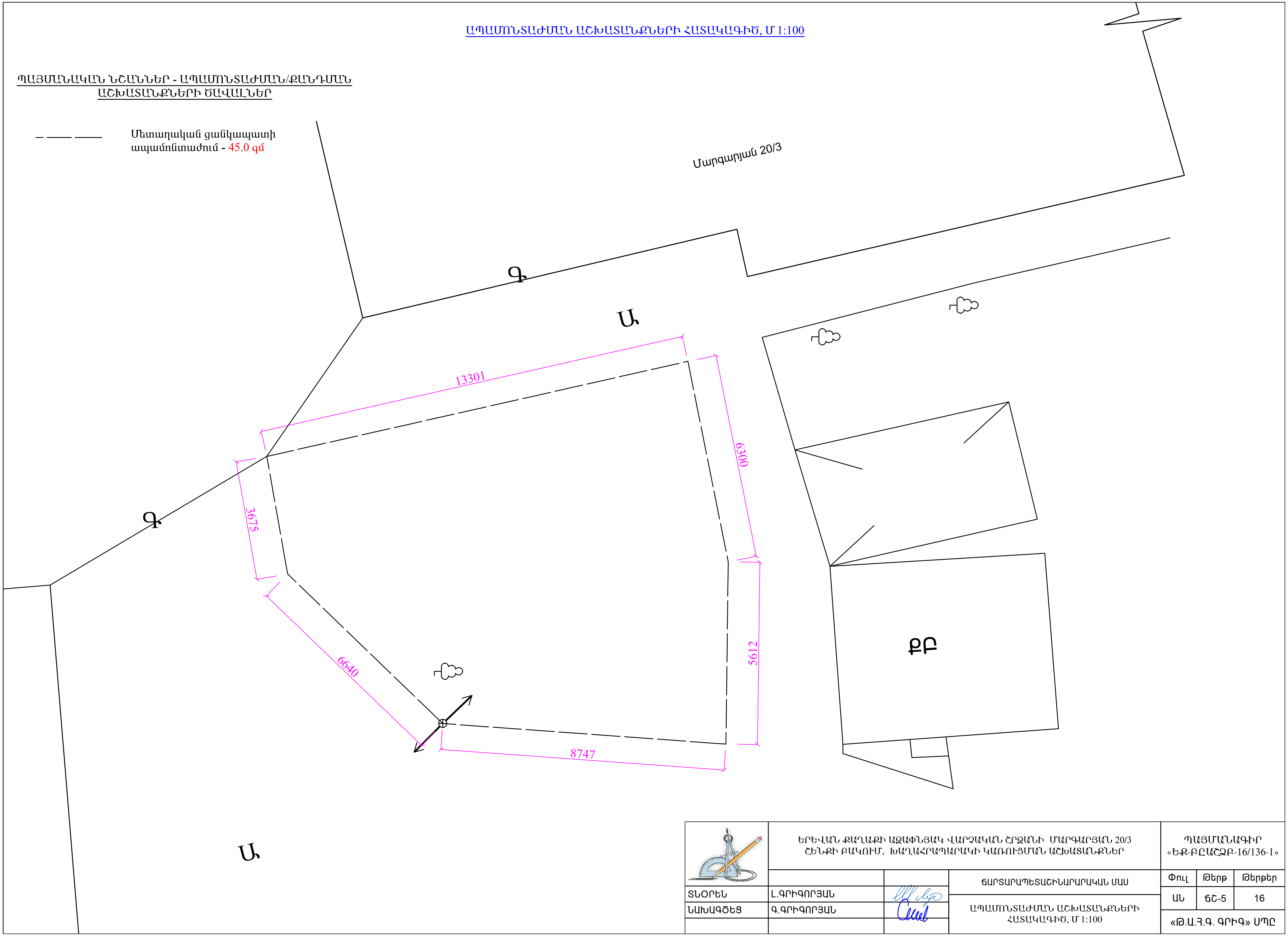


| | | | | |
|---|---|---|---|---|
| | ԵՐԵՎԱՆ ՔԱՂԱՔԻ ԱՋԱՓՆՅԱԿ ՎԱՐՉԱԿԱՆ ՇՐՋԱՆԻ ՄԱՐԳԱՐՅԱՆ 20/3 ՇԵՆՔԻ ԲԱԿՈՒՄ, ԽԱՂԱՀՐԱՊԱՐԱԿԻ ԿԱՌՈՒՑՄԱՆ ԱՇԽԱՏԱՆՔՆԵՐ | | | ՊԱՅՄԱՆԱԳԻՐ «ԵՔ-ԲԸԱՇՁԲ-16/136-1» |
| | | | ՃԱՐՏԱՐԱՊԵՏԱՇԻՆԱՐԱՐԱԿԱՆ ՄԱՍ | Փուլ / Թերթ / Թերթեր |
| ՏՆՕՐԵՆ | Լ.ԳՐԻԳՈՐՅԱՆ | [signature] | | ԱՆ / ՃՇ-5 / 16 |
| ՆԱԽԱԳԾԵՑ | Գ.ԳՐԻԳՈՐՅԱՆ | [signature] | ԱՊԱՄՈՆՏԱԺՄԱՆ ԱՇԽԱՏԱՆՔՆԵՐԻ ՀԱՏԱԿԱԳԻԾ, Մ 1:100 | «Թ.Ա.Յ.Գ. ԳՐԻԳ» ՍՊԸ |

# ԲԱՐԵԿԱՐԳՄԱՆ ԱՇԽԱՏԱՆՔՆԵՐԻ ՀԱՏԱԿԱԳԻԾ , Մ 1:100

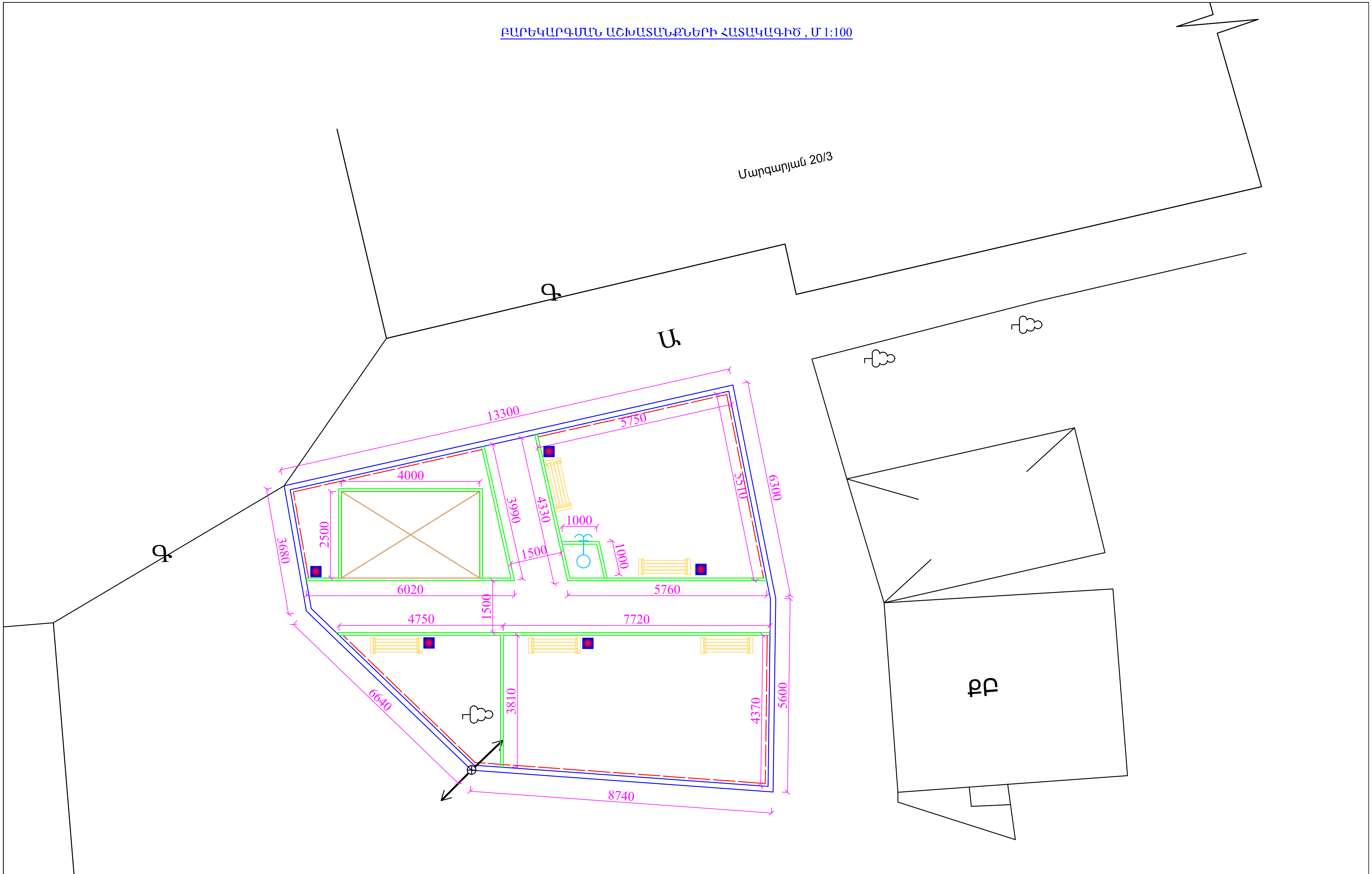


| | | | | |
|---|---|---|---|---|
| | ԵՐԵՎԱՆ ՔԱՂԱՔԻ ԱՋԱՓՆՅԱԿ ՎԱՐՉԱԿԱՆ ՇՐՋԱՆԻ ՄԱՐԳԱՐՅԱՆ 20/3 ՇԵՆՔԻ ԲԱԿՈՒՄ, ԽԱՂԱՀՐԱՊԱՐԱԿԻ ԿԱՌՈՒՅՄԱՆ ԱՇԽԱՏԱՆՔՆԵՐ | | | ՊԱՅՄԱՆԱԳԻՐ «ԵՔ-ԲԸԱՇՁԲ-16/136-1» |
| | | | ՃԱՐՏԱՐԱՊԵՏԱՇԻՆԱՐԱՐԱԿԱՆ ՄԱՍ | Փուլ / Թերթ / Թերթեր |
| ՏՆՕՐԵՆ | Լ.ԳՐԻԳՈՐՅԱՆ | | | ԱՆ / ՃՇ-6 / 16 |
| ՆԱԽԱԳԾԵՑ | Գ.ԳՐԻԳՈՐՅԱՆ | | ԲԱՐԵԿԱՐԳՄԱՆ ԱՇԽԱՏԱՆՔՆԵՐԻ ՀԱՏԱԿԱԳԻԾ, Մ 1:100 | «Թ.Ա.Դ.Գ. ԳՐԻԳ» ՍՊԸ |

## ՊԱՅՄԱՆԱԿԱՆ ՆՇԱՆՆԵՐ - ԿԱՌՈՒՑՈՂԱԿԱՆ ԱՇԽԱՏԱՆՔՆԵՐԻ ԾԱՎԱԼՆԵՐ

# ԲԱՐԵԿԱՐԳՄԱՆ ԱՇԽԱՏԱՆՔՆԵՐԻ ՀԱՏԱԿԱԳԻԾ, ԱՇԽԱՏԱՆՔԱՅԻՆ ԾԱՎԱԼՆԵՐ, Մ 1:100

- Բետոնե սալիկներ - 38.50 քմ
- Նոր տեղադրվող բետոնե եզրաքարեր 300x150մմ չափերի - 45.0 գմ
- Նոր տեղադրվող բետոնե եզրաքարեր 200x100մմ չափերի - 40.7 գմ
- Մետաղական ճաղաշարի իրականացում - 38.5 գմ
- Նոր տեղադրվող նստարան - 5 հատ
- Նոր տեղադրվող աղբաման - 5 հատ
- Նոր տեղադրվող զրուցարան - 1 հատ
- Կապույտ ավազի շերտ, 100մմ - 31.3 քմ
- Կանաչ գոտի - 43.5 քմ
- Գոյություն ունեցող ծառեր
- Գոյություն ունեցող լուսատուներ
- Նոր տեղադրվող ցայտաղբյուր

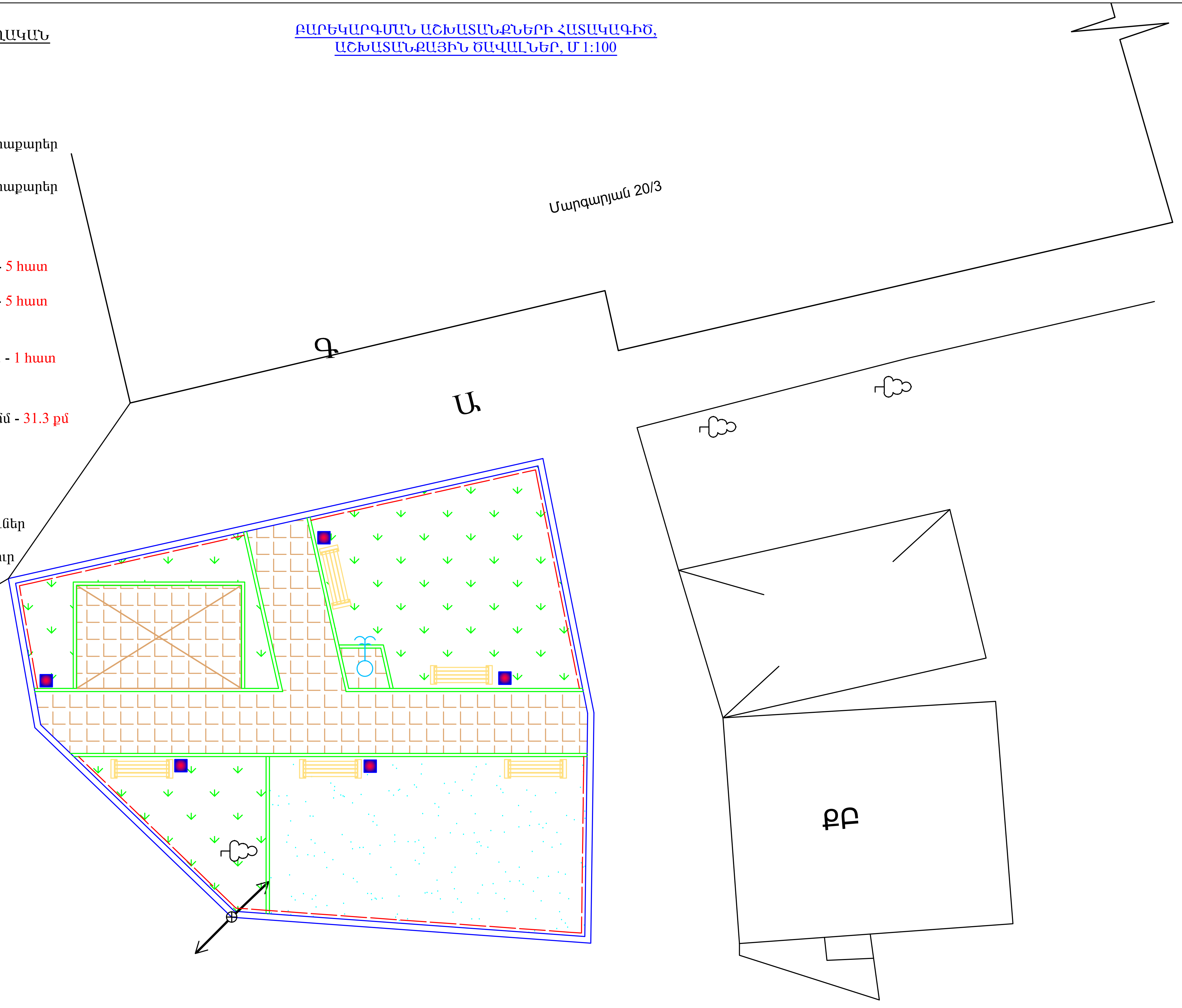


Գ

Ա

| | | | | |
|---|---|---|---|---|
| | ԵՐԵՎԱՆ ՔԱՂԱՔԻ ԱՋԱՓՆՅԱԿ ՎԱՐՉԱԿԱՆ ՇՐՋԱՆԻ ՄԱՐԳԱՐՅԱՆ 20/3 ՇԵՆՔԻ ԲԱԿՈՒՄ, ԽԱՂԱՀՐԱՊԱՐԱԿԻ ԿԱՌՈՒՑՄԱՆ ԱՇԽԱՏԱՆՔՆԵՐ | | | ՊԱՅՄԱՆԱԳԻՐ «ԵՔ-ԲԼԱՇՁԲ-16/136-1» |
| | | | ՃԱՐՏԱՐԱՊԵՏԱՇԻՆԱՐԱՐԱԿԱՆ ՄԱՍ | Փուլ / Թերթ / Թերթեր |
| ՏՆՕՐԵՆ | Լ.ԳՐԻԳՈՐՅԱՆ | | | ԱՆ / ՃՇ-7 / 16 |
| ՆԱԽԱԳԾԵՑ | Գ.ԳՐԻԳՈՐՅԱՆ | | ԲԱՐԵԿԱՐԳՄԱՆ ԱՇԽԱՏԱՆՔՆԵՐԻ ՀԱՏԱԿԱԳԻԾ, ԱՇԽԱՏԱՆՔՆԵՐԻ ԾԱՎԱԼՆԵՐ, Մ 1:100 | «Թ.Ա.Յ.Գ. ԳՐԻԳ» ՍՊԸ |

# ՄԵՏԱՂԱԿԱՆ ՆՍՏԱՐԱՆ  Մ1:20

## ՏԵՍՔ ԹԻԿՆԱԿԻ ԿՈՂՄԻՑ  Մ1:20

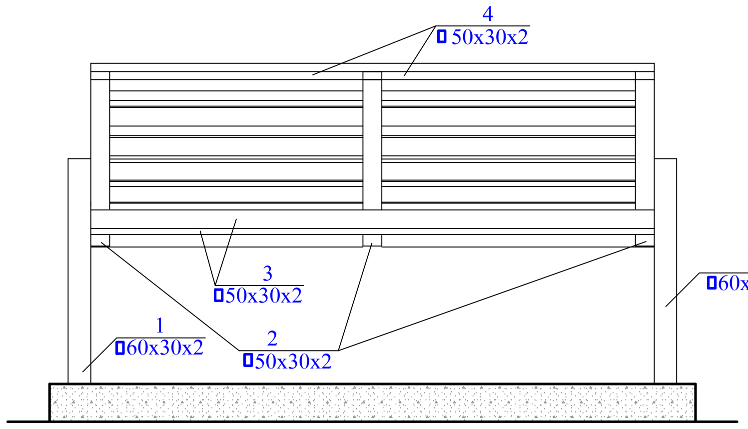


## ԿՈՂԱՅԻՆ ՏԵՍՔ  Մ1:20

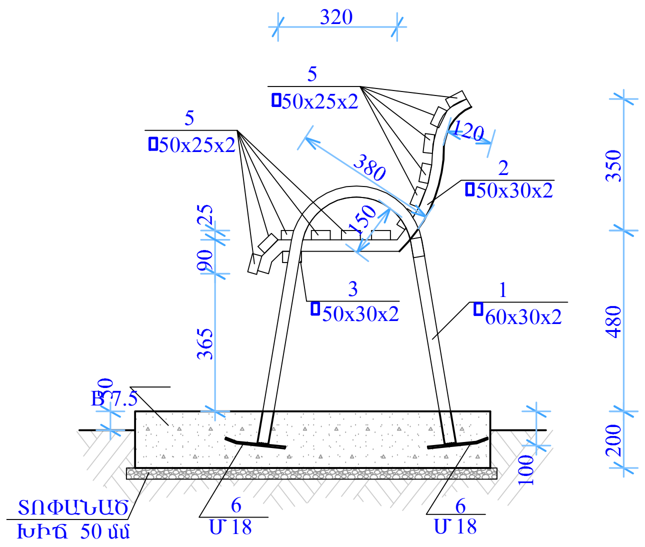


## ՄԱՍՆԱԳԻՐ ՄԵԿ ԷԼԵՄԵՆՏԻ ՀԱՄԱՐ

| ՁՈՂ N | ՆՇԱՆԱ-ԿՈՒՄ | ԱՆՎԱՆՈՒՄ | ՔԱՆ. ՀԱՏ | ԵՐԿԱՐ ՄՄ | nxL Մ | ԾԱՆՐՈՒԹՈՒ-ԹՅՈՒՆ ԿԳ |
|---|---|---|---|---|---|---|
| 1 | 2 | 3 | 4 | 5 | 6 | 7 |
| | | ՆՍՏԱՐԱՆ | | | | |
| 1 | | □ 60x30x2.5 L=1800 | 2 | 1800 | 3.60 | 10.55 |
| 2 | | □ 50x30x2 L=860 | 3 | 860 | 2.58 | 5.96 |
| 3 | | □ 50x30x2 L=1500 | 2 | 1500 | 3.0 | 6.93 |
| 4 | | □ 50x30x2 L=675 | 2 | 675 | 1.35 | 3.12 |
| 5 | | □ 50x25x2 L=1500 | 12 | 1500 | 18.0 | 38.70 |
| 6 | | Ø 18 A500c L=200 | 4 | 200 | 0.80 | 1.60 |
| | | ՆԵՐԿՈՒՄ 4.45 քմ, | | | | |

## ՏԵՍՔ ՎԵՐԵՎԻՑ Մ1:20

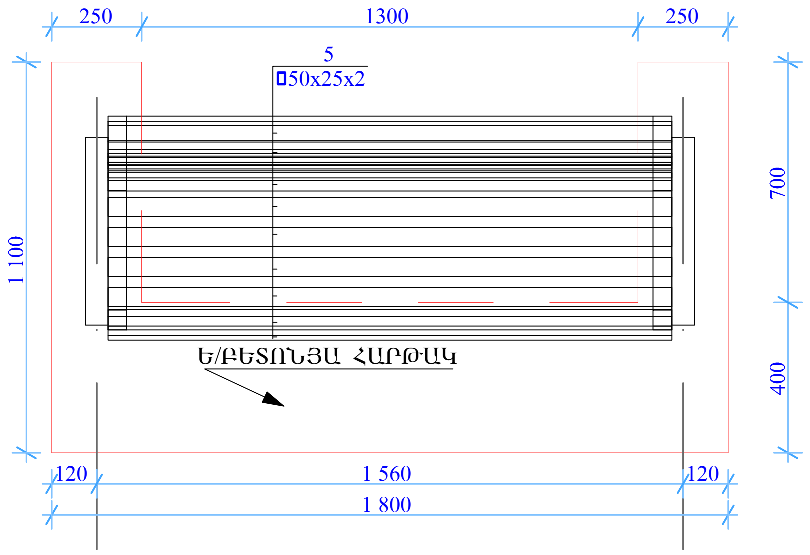


## ԵՐԿԱԹԲԵՏՈՆՅԵ ՀԱՐԹԱԿ Մ1:20

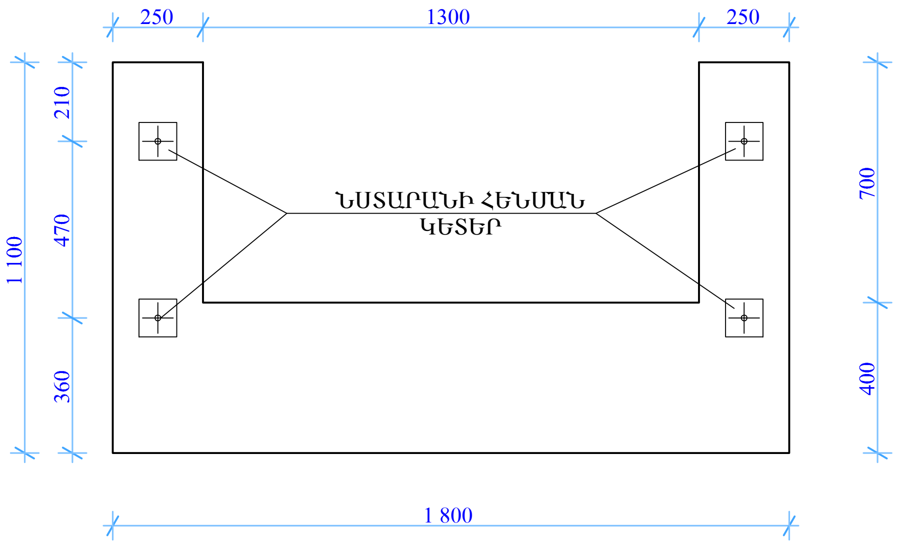


| | | | | |
|---|---|---|---|---|
| | ԵՐԵՎԱՆ ՔԱՂԱՔԻ ԱՋԱՓՆՅԱԿ ՎԱՐՉԱԿԱՆ ՇՐՋԱՆԻ ՄԱՐԳԱՐՅԱՆ 20/3 ՇԵՆՔԻ ԲԱԿՈՒՄ, ԽԱՂԱՀՐԱՊԱՐԱԿԻ ԿԱՌՈՒՅՄԱՆ ԱՇԽԱՏԱՆՔՆԵՐ | | | ՊԱՅՄԱՆԱԳԻՐ «ԵՔ-ԲԸԱՇՁԲ-16/136-1» |
| | | | ՃԱՐՏԱՐԱՊԵՏԱՇԻՆԱՐԱՐԱԿԱՆ ՄԱՍ | Փուլ / Թերթ / Թերթեր |
| ՏՆՕՐԵՆ | Լ.ԳՐԻԳՈՐՅԱՆ | | ՄԵՏԱՂԱԿԱՆ ՆՍՏԱՐԱՆ, ՆՅՈՒԹԱԾԱԽՍԻ ՄԱՍՆԱԳԻՐ | ԱՆ / ՃՇ-8 / 16 |
| ՆԱԽԱԳԾԵՑ | Գ.ԳՐԻԳՈՐՅԱՆ | | | «Թ.Ա.Յ.Գ. ԳՐԻԳ» ՍՊԸ |

## ՆՍՏԱՐԱՆԻ ՀԻՄՔ Մ 1:40

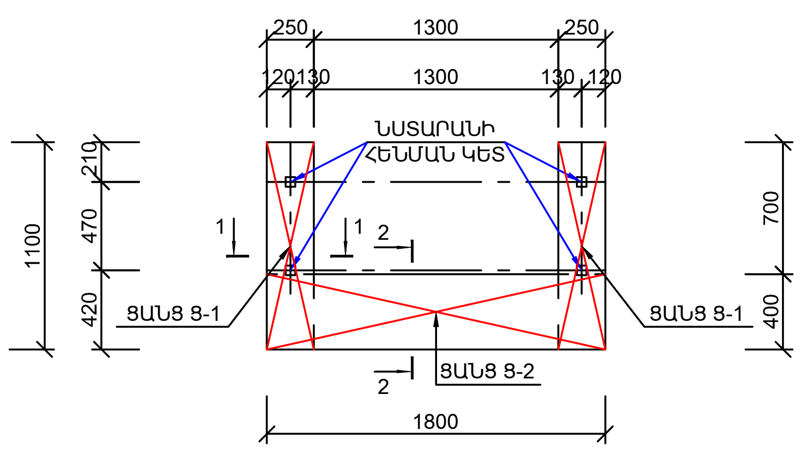


## ՑԱՆՑ Ց-1 Մ 1:20

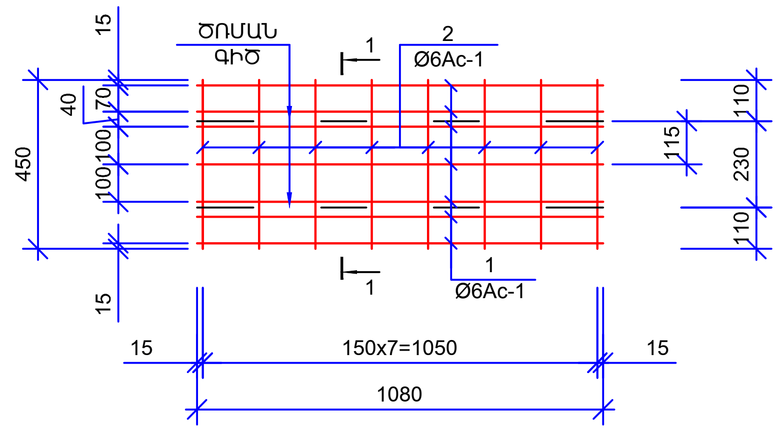


## 1 - 1

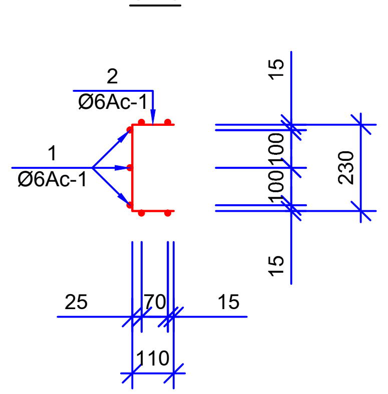


## ԿՏՐՎԱԾՔ 1-1 Մ 1:20

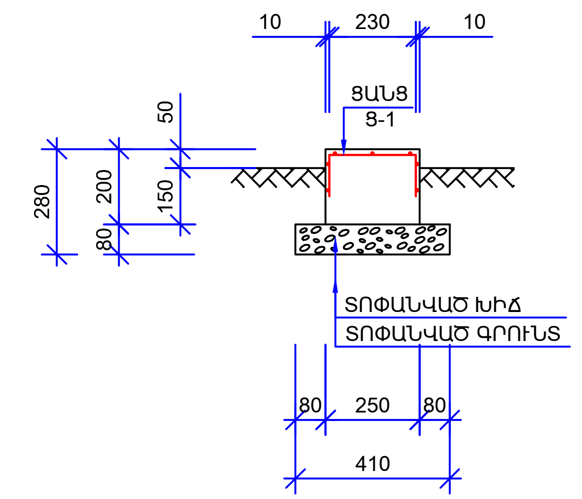


## ՑԱՆՑ Ց-2 Մ 1:20

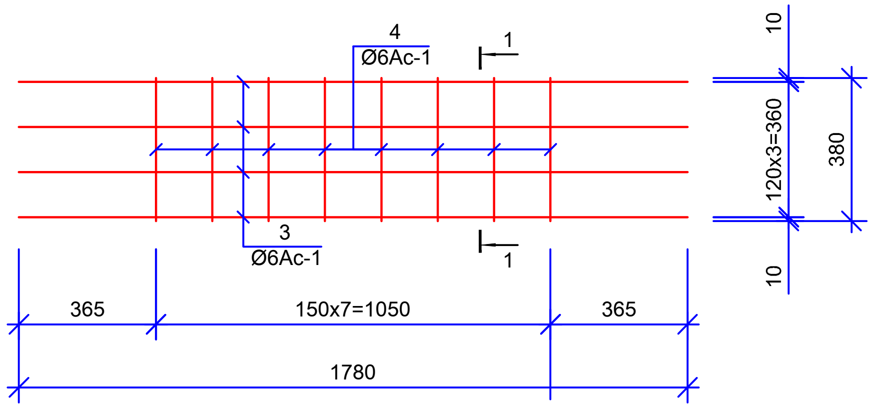


## 1 - 1

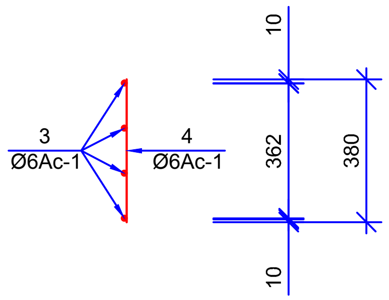


## ԿՏՐՎԱԾՔ 2-2 Մ 1:20

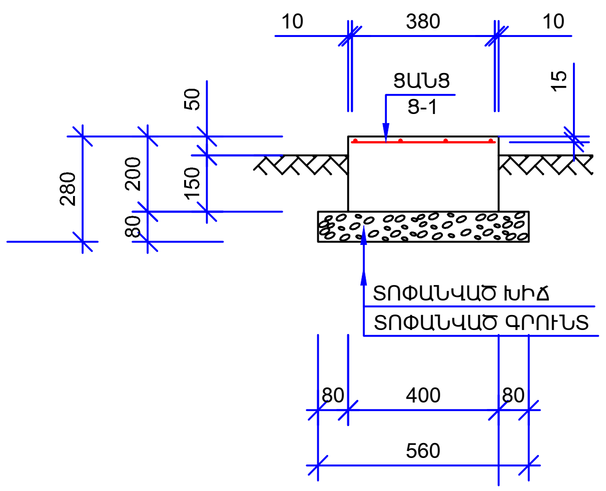


### Ե/Բ ԿՈՆՍՏՐՈՒԿՑԻԱՆԵՐԻ ՄԱՍՆԱԳԻՐ ՄԵԿ ԷԼԵՄԵՆՏԻ ՀԱՄԱՐ

| ՁՈՂ N | ՆՇԱՆԱ-ԿՈՒՄ | ԱՆՎԱՆՈՒՄ | ՔԱՆ. ՅԱՏ | ԵՐԿԱՐ ՄՄ | nxL Մ | ԾԱՆՈԹՈՒ-ԹՅՈՒՆ |
|---|---|---|---|---|---|---|
| | | Ե/բ հիմնային հարթակ (1 հատ) | | | | |
| 1 | ՑԱՆՑ Ց-1 (2 հատ) | Ø6 Ac-1 L=1080 | 7 | 1080 | 7.56 | 1.68 |
| 2* | | Ø6 Ac-1 L=450 | 8 | 450 | 3.60 | 0.80 |
| 3 | ՑԱՆՑ Ց-2 (1 հատ) | Ø6 Ac-1 L=1780 | 4 | 1780 | 7.12 | 1.58 |
| 4 | | Ø6 Ac-1 L=480 | 8 | 480 | 3.84 | 0.86 |
| | | ԲԵՏՈՆ B15 ԴԱՍԻ V=0.22մ³ | | | | |
| | | ԽՃԻ ՏՈՓԱՆՎԱԾ ՇԵՐՏ V=0.20մ³ | | | | |

### ՄԱՆՐԱՄԱՍՆԵՐԻ ԱՄՓՈՓԱԳԻՐ

| ՁՈՂ N | ԷՍՔԻԶ ՄՄ |
|---|---|
| 2* | 230; 110; 110; L=480 |

| | | | |
|---|---|---|---|
| | ԵՐԵՎԱՆ ՔԱՂԱՔԻ ԱՋԱՓՆՅԱԿ ՎԱՐՉԱԿԱՆ ՇՐՋԱՆԻ ՄԱՐԳԱՐՅԱՆ 20/3 ՇԵՆՔԻ ԲԱԿՈՒՄ, ԽԱՂԱՀՐԱՊԱՐԱԿԻ ԿԱՌՈՒՑՄԱՆ ԱՇԽԱՏԱՆՔՆԵՐ | | ՊԱՅՄԱՆԱԳԻՐ «ԵՔ-ԲԸԱՇՁԲ-16/136-1» |
| | | ՃԱՐՏԱՐԱՊԵՏԱՇԻՆԱՐԱՐԱԿԱՆ ՄԱՍ | Փուլ: ԱՆ; Թերթ: ՃՇ-9; Թերթեր: 16 |
| ՏՆՕՐԵՆ | Լ.ԳՐԻԳՈՐՅԱՆ | ՄԵՏԱՂԱԿԱՆ ՆՍՏԱՐԱՆԻ ՀԻՄՔ, ՆՅՈՒԹԱԾԱԽՍԻ ՄԱՍՆԱԳԻՐ | «Թ.Ա.Յ.Գ. ԳՐԻԳ» ՍՊԸ |
| ՆԱԽԱԳԾԵՑ | Գ.ԳՐԻԳՈՐՅԱՆ | | |

## ՄԵՏԱՂԱԿԱՆ ԱՂԲԱՄԱՆ, ՏԵՍՔԸ ԴԻՄԱՑԻՑ, Մ 1:20

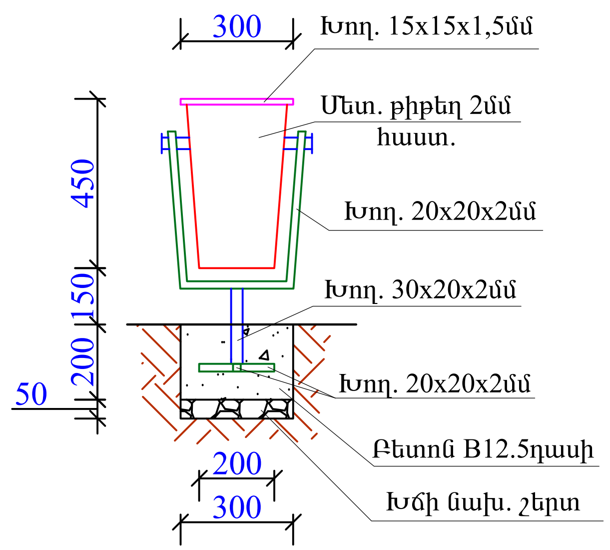


## ՄԵՏԱՂԱԿԱՆ ԱՂԲԱՄԱՆ, ՏԵՍՔԸ ԿՈՂՔԻՑ, Մ 1:20

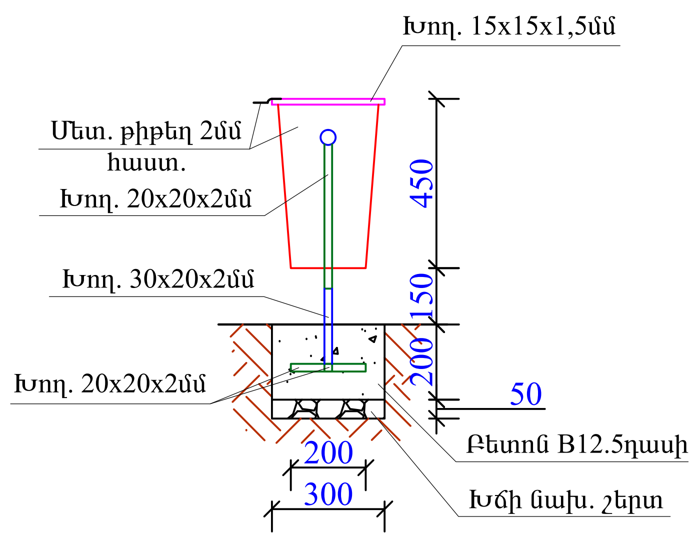


## ՆՅՈՒԹԱԾԱԽՍԻ ՄԱՍՆԱԳԻՐ

| | | | |
|---|---|---|---|
| 1 | Աղբամանի մետաղական հիմնակմախքի պատրաստում | տ | 0.003 |
| 2 | Ուղղանկյուն կտրվածքի խողովակ ☐30x20x2մմ | կգ | 0.56 |
| 3 | Քառակուսի կտրվածքի խողովակ ☐20x20x2մմ | կգ | 1.79 |
| 4 | Քառակուսի կտրվածքի խողովակ ☐15x15x1,5մմ | կգ | 0.798 |
| 5 | Մետաղական թիթեղ 2մմ հաստ., 0.7մ$^2$ | կգ | 10.99 |
| 6 | Մետաղական տարրերի յուղաներկում | տ | 0.003 |
| 7 | Մետաղական թիթեղի յուղաներկում | մ$^2$ | 1.40 |
| 8 | Բնահողի կտրում ձեռքով | մ$^3$ | 0.023 |
| 9 | Խճի շերտ | մ$^3$ | 0.005 |
| 10 | Ոտքի բետոնացում B12.5 դասի բետոնով | մ$^3$ | 0.018 |

| | | | | | |
|---|---|---|---|---|---|
| | ԵՐԵՎԱՆ ՔԱՂԱՔԻ ԱՋԱՓՆՅԱԿ ՎԱՐՉԱԿԱՆ ՇՐՋԱՆԻ ՄԱՐԳԱՐՅԱՆ 20/3 ՇԵՆՔԻ ԲԱԿՈՒՄ, ԽԱՂԱՀՐԱՊԱՐԱԿԻ ԿԱՌՈՒՑՄԱՆ ԱՇԽԱՏԱՆՔՆԵՐ | | | ՊԱՅՄԱՆԱԳԻՐ «ԵՔ-ԲԸԱՇՁԲ-16/136-1» | |
| | | | ՃԱՐՏԱՐԱՊԵՏԱՇԻՆԱՐԱՐԱԿԱՆ ՄԱՍ | Փուլ / Թերթ / Թերթեր | ԱՆ / ՃՇ-10 / 16 |
| ՏՆՕՐԵՆ | Լ.ԳՐԻԳՈՐՅԱՆ | | ՄԵՏԱՂԱԿԱՆ ԱՂԲԱՄԱՆ, ՆՅՈՒԹԱԾԱԽՍԻ ՄԱՍՆԱԳԻՐ | «Թ.Ա.Յ.Գ. ԳՐԻԳ» ՍՊԸ | |
| ՆԱԽԱԳԾԵՑ | Գ.ԳՐԻԳՈՐՅԱՆ | | | | |

## ՍԵՏԱՂԱԿԱՆ ՃԱՂԱՇԱՐԻ ԴՐՎԱԳ, Մ 1:20

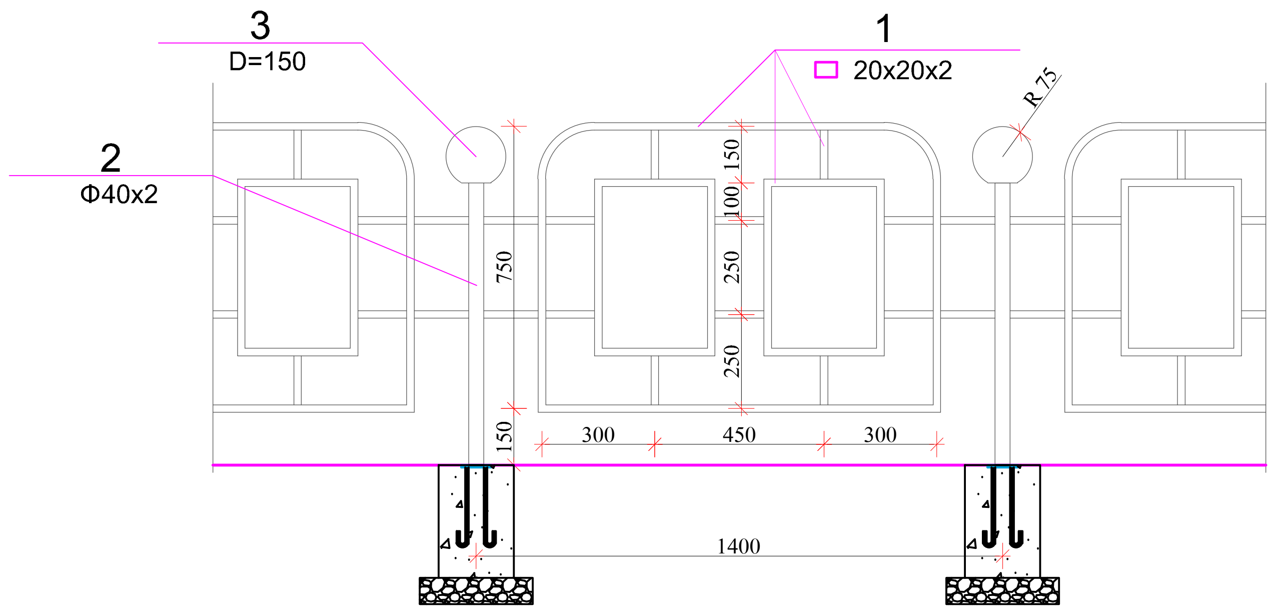


## ՀԱՆԳՈՒՅՑ «Ա», Մ 1:10

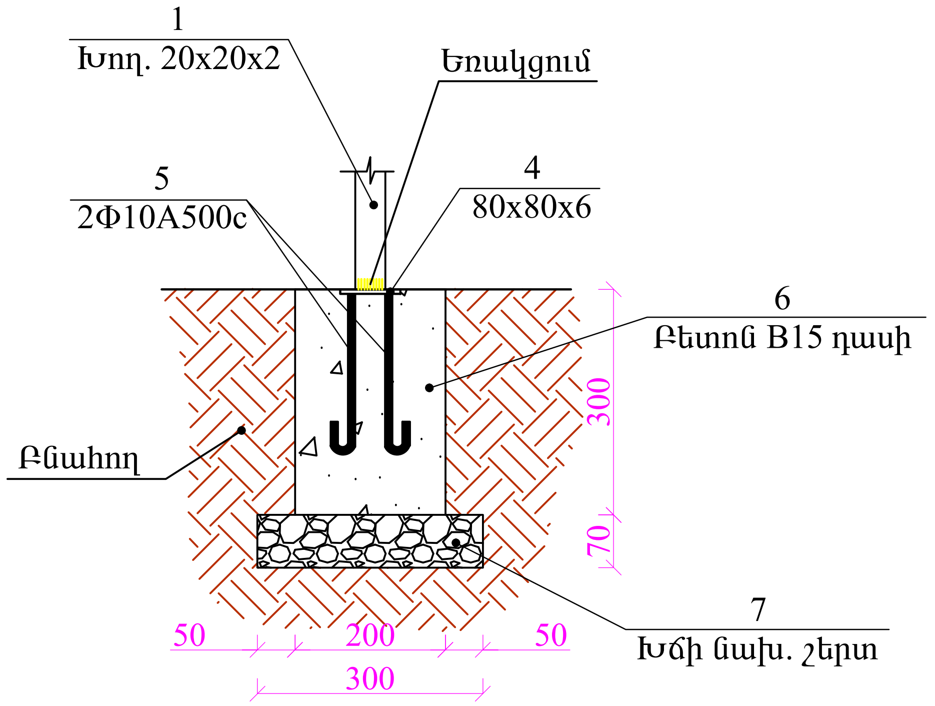


## 1.4 Մ ՃԱՂԱՇԱՐԻ ՆՅՈՒԹԱԾԱԽՍԻ ԱՂՅՈՒՍԱԿ

| ԴԻՐՔ | ՆՇԱՆԱԿՈՒՄԸ | ԱՆՎԱՆՈՒՄԸ | ՔԱՆ., ՀԱՏ | 1 ԳՄ-Ի ՔԱՇԸ, ԿԳ | ԸՆԴ. ՔԱՇԸ, ԿԳ |
|---|---|---|---|---|---|
| 1 | ГОСТ 30245-2003 | □20x2x2 մմ - L=9000մմ | 1 | 1.12 | 10.08 |
| 2 | ГОСТ 10704-914 | Φ40x2 մմ - L=1100մմ | 1 | 1.86 | 2.04 |
| 3 | | Դեկորատիվ գլխադիր D=150 | 1 | | |
| 4 | ГОСТ 19903-76 | -6x80 մմ - L=80մմ | 2 | 0.3 կգ հատը | 0.60 |
| 5 | ГОСТ 5781-82 | Φ10A500c - L=250մմ | 2 | 0.617 | 0.309 |
| 6 | Բետոն B15 դասի - 0.024 մ$^3$ | | | | |
| 7 | Խճի նախապատրաստական շերտ - 0.013 մ$^3$ | | | | |

### ԾԱՆՈԹՈՒԹՅՈՒՆ

1. Եռակցումը կատարել Э-46 (ГОСТ 9467-75) մակնիշի էլեկտրոդներով
2. Բոլոր չափերը տրված են մմ-ով

| | | | | |
|---|---|---|---|---|
| ԵՐԵՎԱՆ ՔԱՂԱՔԻ ԱՋԱՓՆՅԱԿ ՎԱՐՉԱԿԱՆ ՇՐՋԱՆԻ ՄԱՐԳԱՐՅԱՆ 20/3 ՇԵՆՔԻ ԲԱԿՈՒՄ, ԽԱՂԱՀՐԱՊԱՐԱԿԻ ԿԱՌՈՒՅՄԱՆ ԱՇԽԱՏԱՆՔՆԵՐ | | | ՊԱՅՄԱՆԱԳԻՐ «ԵՔ-ԲԸԱՇՁԲ-16/136-1» | |
| | | ՃԱՐՏԱՐԱՊԵՏԱՇԻՆԱՐԱՐԱԿԱՆ ՄԱՍ | Փուլ / Թերթ / Թերթեր | |
| ՏՆՕՐԵՆ | Լ.ԳՐԻԳՈՐՅԱՆ | | ԱՆ / ՃՇ-11 / 16 | |
| ՆԱԽԱԳԾԵՑ | Գ.ԳՐԻԳՈՐՅԱՆ | ՍԵՏԱՂԱԿԱՆ ՃԱՂԱՇԱՐԻ ԴՐՎԱԳ, Մ 1:20, ՀԱՆԳՈՒՅՑ «Ա», Մ 1:10, ՍԱՄՆԱԳԻՐ | «Թ.Ա.Դ.Գ. ԳՐԻԳ» ՍՊԸ | |

# ՋՐՈՒՑԱՍԱՂԱՎԱՐ

ՏԵՍՔ ԴԻՄԱՑԻՑ Մ 1:50 | ՏԵՍՔ ԿՈՂՔԻՑ Մ 1:50 | ԿՏՐՎԱԾՔ 1-1 Մ 1:50

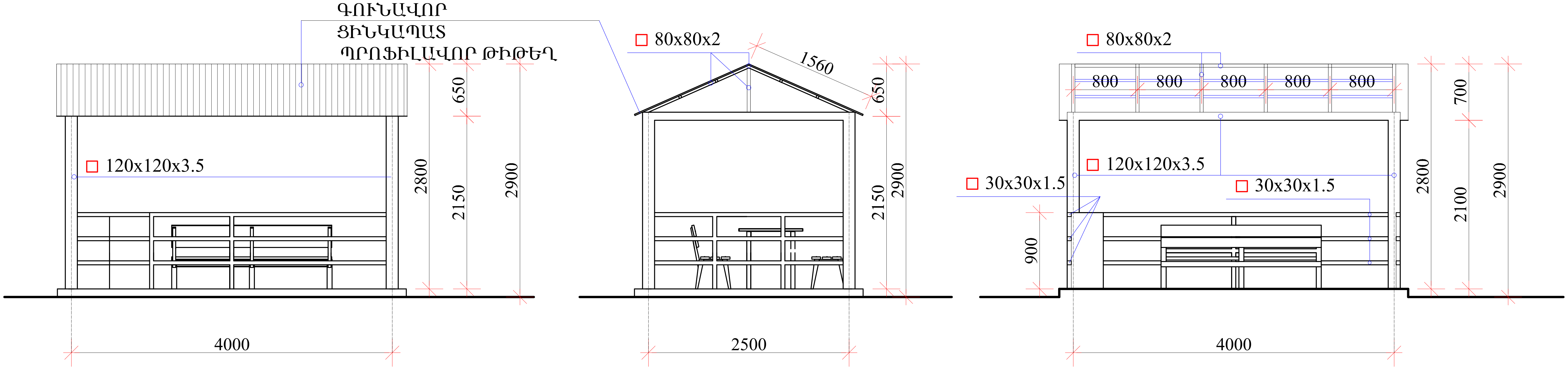


ՀԱՏԱԿԱԳԻԾ Մ 1:50 | ԾԱԾԿԻ ՀԱՏԱԿԱԳԻԾ Մ 1:50

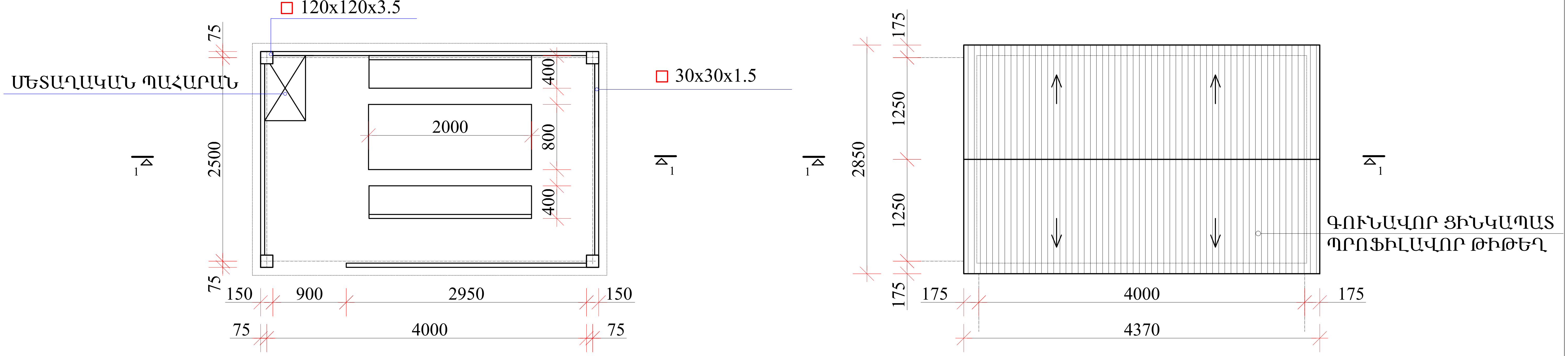


| | |
|---|---|
| ԲԵՏՈՆԵ ՍԱԼԱՀԱՏԱԿ (ՏՈՄԵՏ) | 12.5 ք.մ |
| ԳՈՒՆԱՎՈՐ ՑԻՆԿԱՊԱՏ ՊՐՈՖԻԼԱՎՈՐ ԹԻԹԵՂ | 14.0 ք.մ |
| □120x120x3.5 | 0.135 տն |
| □80x80x2 | 0.11 տն |
| □30x30x1.5 (ԿԱՎԱՐԱՄԱԾ) | 0.03 տն |
| □30x30x1.5 (ԲԱԶՐԻՔԱԾԱՂԵՐ) | 0.07 տն |

| | |
|---|---|
| ՄԵՏԱՂԱԿԱՆ ՆՍՏԱՐԱՆ (2 հատ) | 200x40սմ |
| ՄԵՏԱՂԱԿԱՆ ՍԵՂԱՆ (1 հատ) | 200x80սմ |
| ՄԵՏԱՂԱԿԱՆ ՊԱՀԱՐԱՆ (1 հատ) | 50x80x90սմ |
| ՋՐՈՒՑԱՍԱՂԱՎԱՐԻ ՄԵՏԱՂԱԿԱՆ ՄԱՍԵՐԻ 2 ՇԵՐՏ ՅՈՒՂԱՆԵՐԿՈՒՄ | 35 ք.մ |

**ԾԱՆՈԹՈՒԹՅՈՒՆ**

1. Եռակցումը կատարել Э-46 (ГОСТ 9467-75) մակնիշի էլեկտրոդներով
2. Բոլոր չափերը տրված են մմ-ով

| | | | | |
|---|---|---|---|---|
| | ԵՐԵՎԱՆ ՔԱՂԱՔԻ ԱՋԱՓՆՅԱԿ ՎԱՐՉԱԿԱՆ ՇՐՋԱՆԻ ՄԱՐԳԱՐՅԱՆ 20/3 ՇԵՆՔԻ ԲԱԿՈՒՄ, ԽԱՂԱՀՐԱՊԱՐԱԿԻ ԿԱՌՈՒՑՄԱՆ ԱՇԽԱՏԱՆՔՆԵՐ | | | ՊԱՅՄԱՆԱԳԻՐ «ԵՔ-ԲԸԱՇՁԲ-16/136-1» |
| | | | ՃԱՐՏԱՐԱՊԵՏԱՇԻՆԱՐԱՐԱԿԱՆ ՄԱՍ | Փուլ / Թերթ / Թերթեր |
| ՏՆՕՐԵՆ | Լ.ԳՐԻԳՈՐՅԱՆ | [signature] | | ԱՆ / ՃՇ-12 / 16 |
| ՆԱԽԱԳԾԵՑ | Գ.ԳՐԻԳՈՐՅԱՆ | [signature] | ՋՐՈՒՑԱՐԱՆ ՍԵՂԱՆՈՎ, ՄԱՍՆԱԳՐԵՐ | «Թ.Ա.Դ.Գ. ԳՐԻԳ» ՍՊԸ |

ՄԵՏԱՂԱԿԱՆ ՆՍՏԱՐԱՆ, Մ 1:15

ՄԵՏԱՂԱԿԱՆ ՍԵՂԱՆ /800x2000մմ/, Մ 1:15

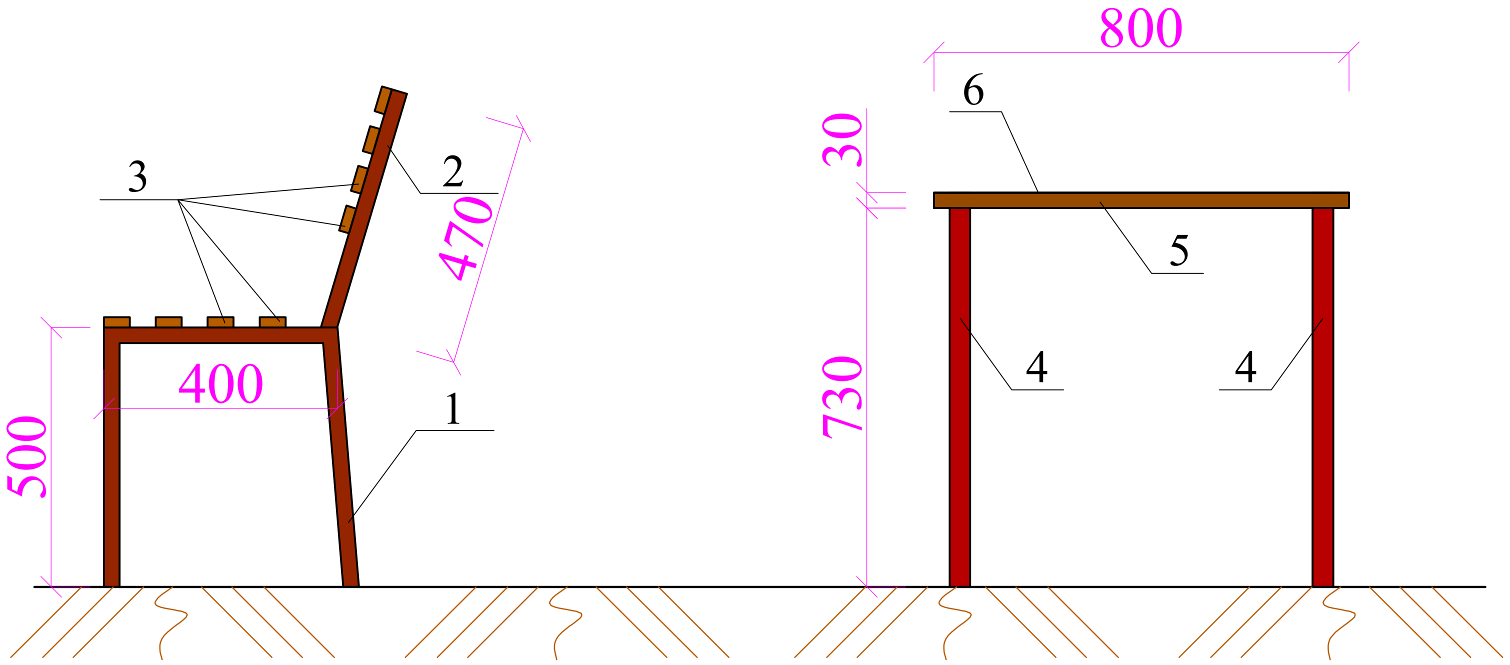


ՋՐՈՒՑԱՐԱՆԻ ՈՏՔԻ ԱՄՐԱՑՄԱՆ ՀԱՆԳՈՒՅՑ

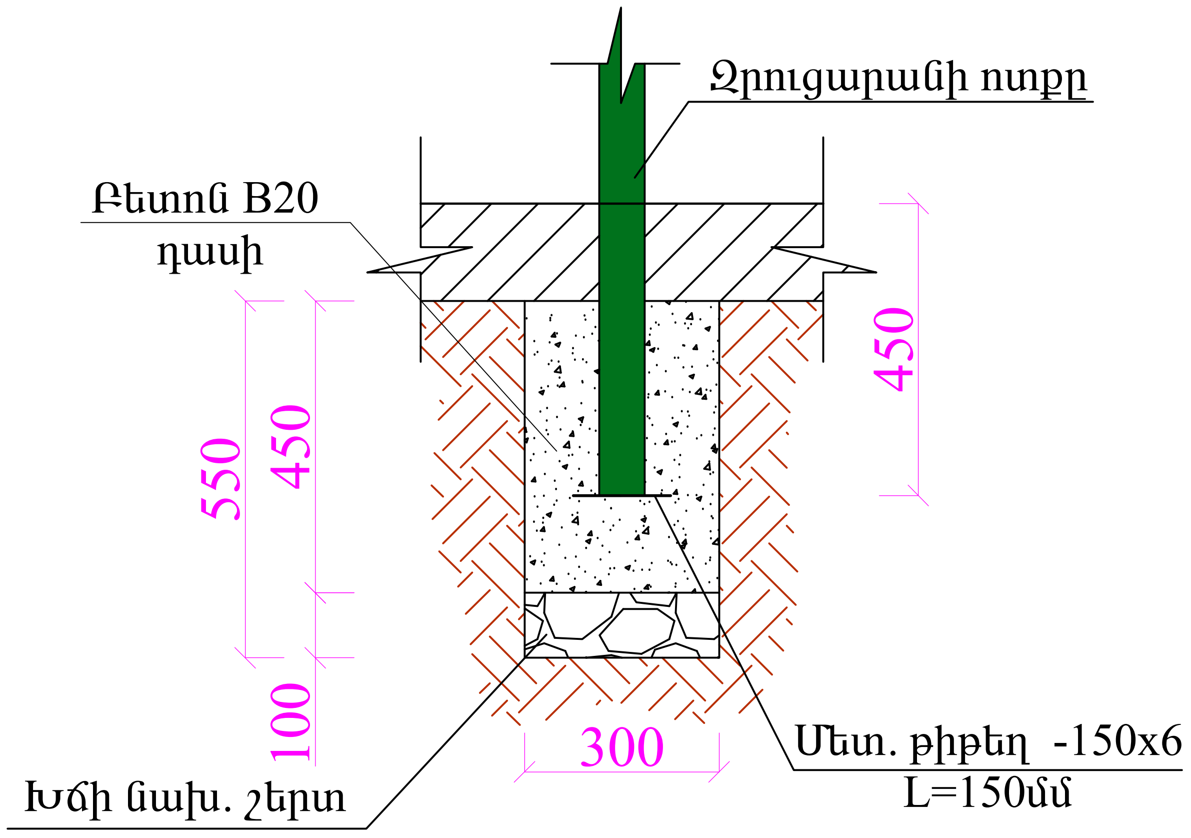


ՆՍՏԱՐԱՆ /2 ՀԱՏԻ ՀԱՄԱՐ/

| Դիրք | Նշանակումը | Անվանումը | Քան., հատ | 1 գմ-ի քաշը, կգ | Ընդհ. քաշը, կգ |
|---|---|---|---|---|---|
| 1 | ГОСТ 8645-92 | □ 50x30x3 L = 1450 | 6 | 3.36 | 29.23 |
| 2 | ———"——— | □ 50x30x3 L = 470 | 6 | 3.36 | 9.48 |
| 3 | Փայտե չորսուներ 50x20մմ L=2000մմ /16 հատ/՝ 0.032 մ$^3$ | | | | |
| | Մետաղական մասերի երկտակ յուղաներկում՝ 38.71 կգ/մետառ | | | | |
| | Փայտե մասերի երկտակ յուղաներկում՝ 4.48 մ$^2$ | | | | |

ՄԵՏԱՂԱԿԱՆ ՍԵՂԱՆ /800x2000մմ/

| Դիրք | Նշանակումը | Անվանումը | Քան., հատ | 1 գմ-ի քաշը, կգ | Ընդհ. քաշը, կգ |
|---|---|---|---|---|---|
| 4 | ГОСТ 8639-82 | □ 40x40x3 L = 760 | 4 | 3.36 | 10.21 |
| 5 | ———"——— | □ 30x30x3 L = 7200 | 1 | 2.42 | 17.42 |
| 6 | ГОСТ 19903-74 | Մետ. թիթեղ -800x3 L=2000մմ | 1 | 1 հատը՝ 37.68 կգ | 37.68 |
| | Մետաղական մասերի երկտակ յուղաներկում՝ 65.31 կգ/մետառ | | | | |

**ԾԱՆՈԹՈՒԹՅՈՒՆ**

1.Եռակցումը կատարել Э-46 (ГОСТ 9467-75) մակնիշի էլեկտրոդներով
2.Բոլոր չափերը տրված են մմ-ով

| | | | | |
|---|---|---|---|---|
| | ԵՐԵՎԱՆ ՔԱՂԱՔԻ ԱՋԱՓՆՅԱԿ ՎԱՐՉԱԿԱՆ ՇՐՋԱՆԻ ՄԱՐԳԱՐՅԱՆ 20/3 ՇԵՆՔԻ ԲԱԿՈՒՄ, ԽԱՂԱՀՐԱՊԱՐԱԿԻ ԿԱՌՈՒՅՑՄԱՆ ԱՇԽԱՏԱՆՔՆԵՐ | | | ՊԱՅՄԱՆԱԳԻՐ «ԵՔ-ԲԸԱՇՁԲ-16/136-1» |
| | | | ՃԱՐՏԱՐԱՊԵՏԱՇԻՆԱՐԱՐԱԿԱՆ ՄԱՍ | Փուլ / Թերթ / Թերթեր |
| ՏՆՕՐԵՆ | Լ.ԳՐԻԳՈՐՅԱՆ | [signature] | | ԱՆ / ՃՇ-13 / 16 |
| ՆԱԽԱԳԾԵՑ | Գ.ԳՐԻԳՈՐՅԱՆ | [signature] | ՄԵՏԱՂԱԿԱՆ ՆՍՏԱՐԱՆ, ՄԵՏԱՂԱԿԱՆ ՍԵՂԱՆ, ՀԱՆԳՈՒՅՑ, ՄԱՄՆԱԳՐԵՐ | «Թ.Ա. Դ.Գ. ԳՐԻԳ» ՍՊԸ |

## Գրանիտե ցայտաղբյուրի հատակագիծ Մ 1:10

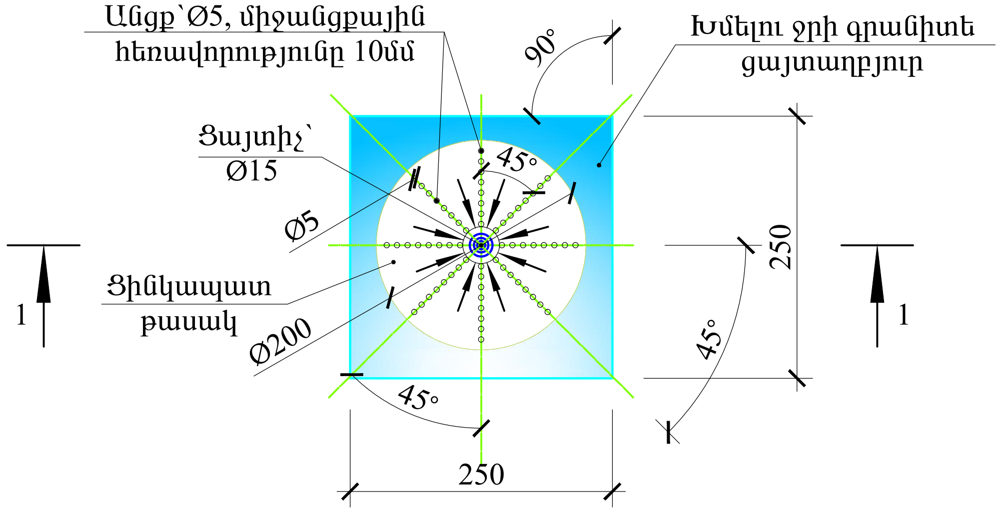


## Կտրվածք 1-1

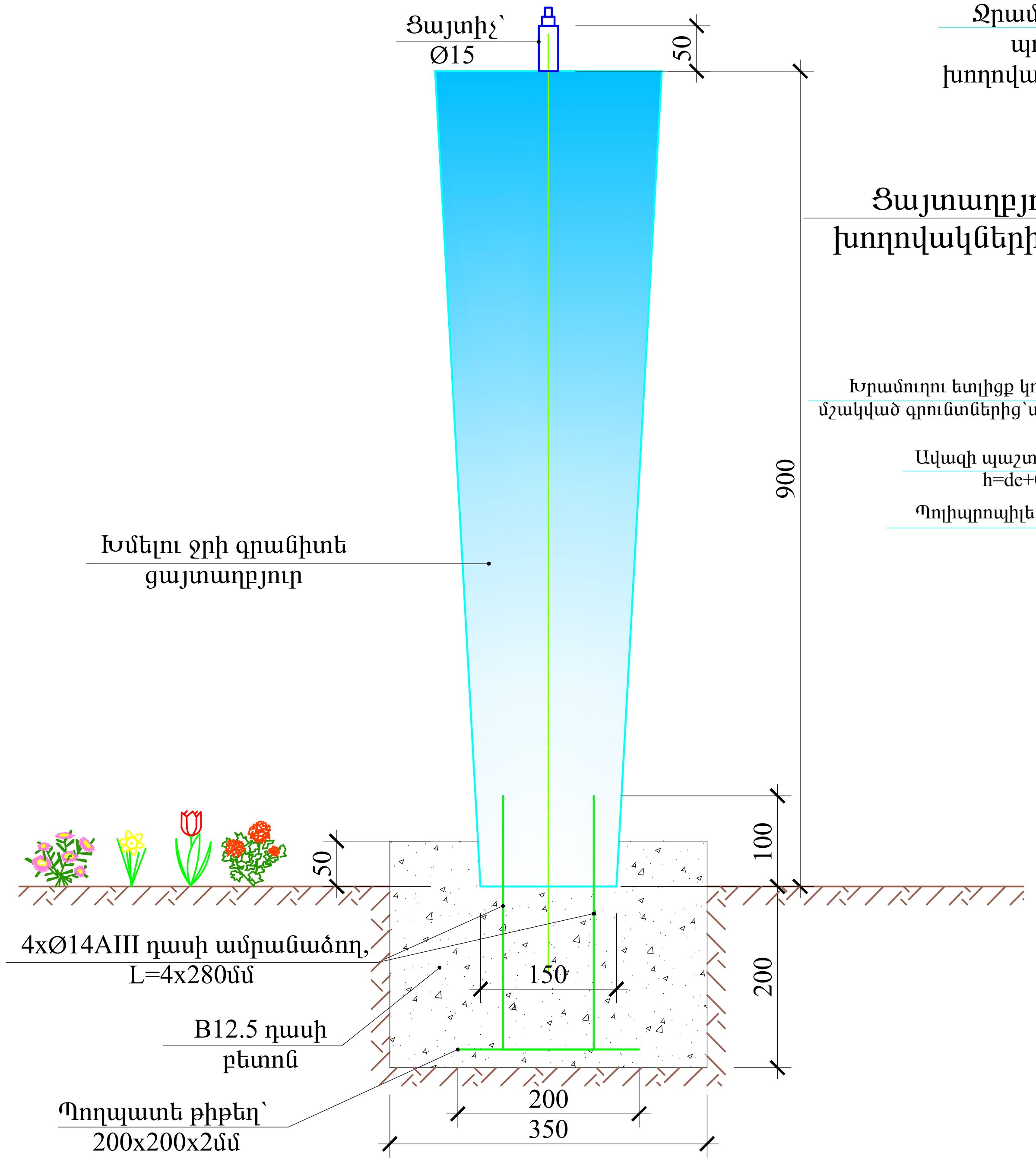


## Ցայտաղբյուրի ջրամատակարարման և ջրահեռացման իրականացման սխեմա Մ 1:50

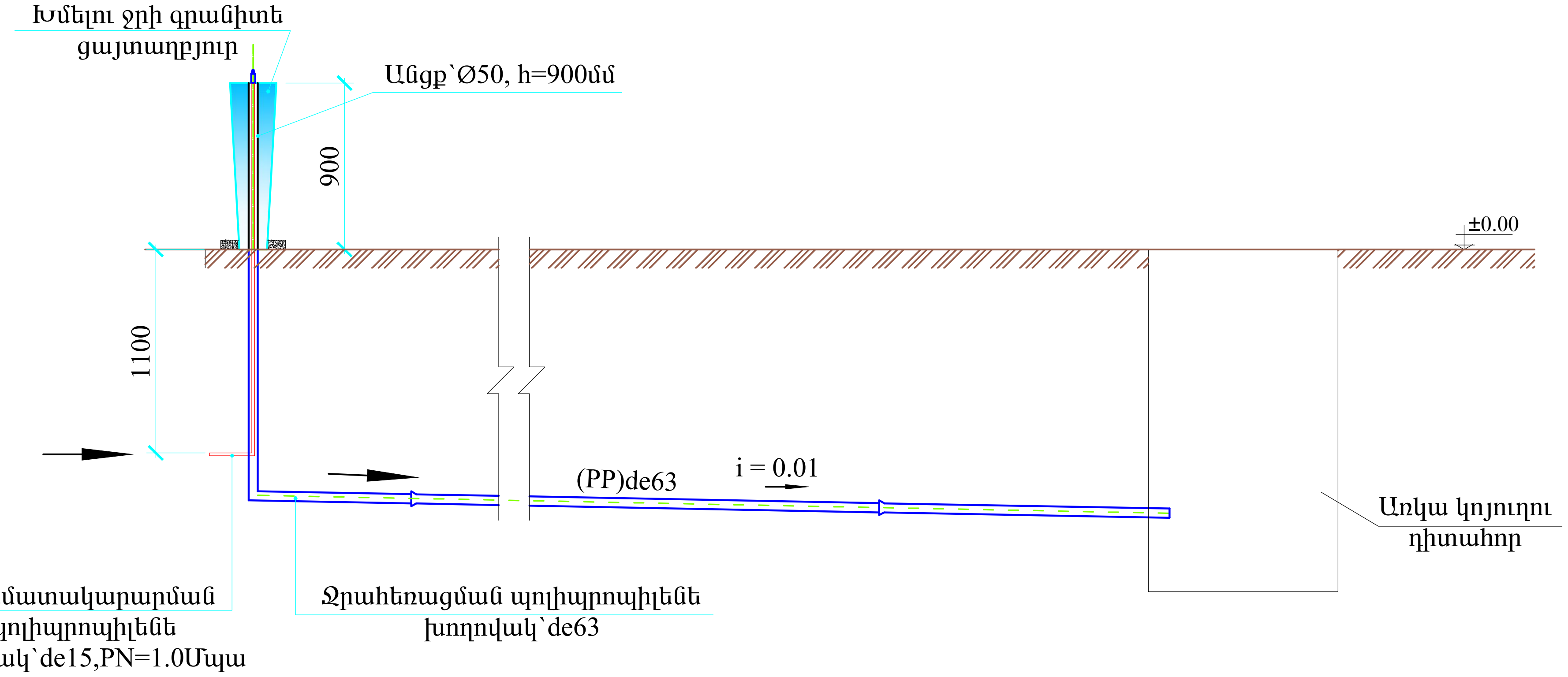


## Ցայտաղբյուրի ջրամատակարարման և ջրահեռացման խողովակների մոնտաժման խրամուղու լայնական կտրվածք

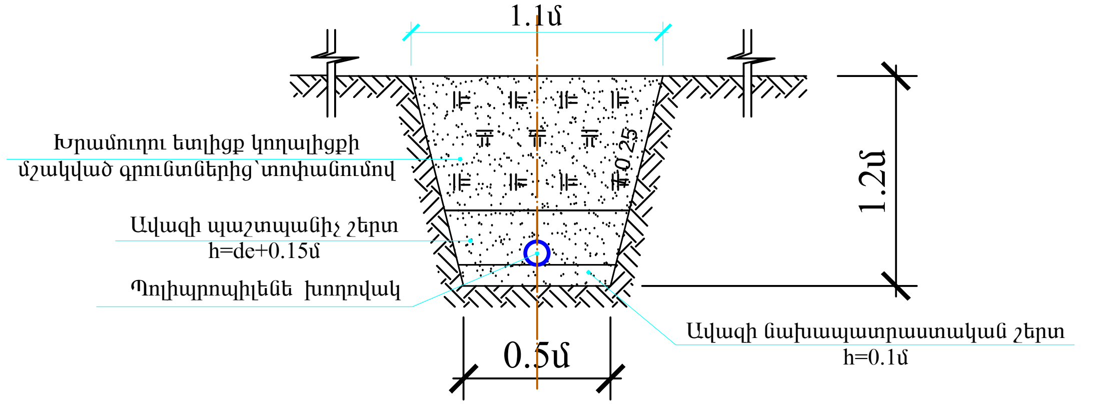


## Խմելու ջրի գրանիտե ցայտաղբյուրի նյութածախսի մասնագիր

| Հ/Հ | ԱՆՎԱՆՈՒՄԸ | ՉԱՓՄԱՆ ՄԻԱՎ. | ՔԱՆԱԿԸ |
|---|---|---|---|
| 1 | Մշակված գրանիտ | $մ^3$ | 0.045 |
| 2 | Ø14AIII դասի ամրանաձող | կգ | 1.36 |
| 3 | Պողպատե թիթեղ՝200x200x2.0մմ | կգ | 0.63 |
| 4 | B12.5 դասի բետոն | $մ^3$ | 0.03 |
| 5 | Ցինկապատ բաժակ՝Ø200,h=100մմ | հատ | 1 |
| 6 | Ցայտիչ՝Ø15 | հատ | 1 |

| | | | | |
|---|---|---|---|---|
| ԵՐԵՎԱՆ ՔԱՂԱՔԻ ԱՋԱՓՆՅԱԿ ՎԱՐՉԱԿԱՆ ՇՐՋԱՆԻ ՄԱՐԳԱՐՅԱՆ 20/3 ՇԵՆՔԻ ԲԱԿՈՒՄ, ԽԱՂԱՀՐԱՊԱՐԱԿԻ ԿԱՌՈՒՅՄԱՆ ԱՇԽԱՏԱՆՔՆԵՐ | | | | ՊԱՅՄԱՆԱԳԻՐ «ԵՔ-ԲԸԱՇՁԲ-16/136-1» |
| | | ՃԱՐՏԱՐԱՊԵՏԱՇԻՆԱՐԱՐԱԿԱՆ ՄԱՍ | | Փուլ / Թերթ / Թերթեր |
| ՏՆՕՐԵՆ | Լ.ԳՐԻԳՈՐՅԱՆ | | ԳՐԱՆԻՏԵ ՑԱՅՏԱՂԲՅՈՒՐԻ ՀԱՏԱԿԱԳԻԾ, ԿՏՐՎԱԾՔ, ՋՋ ՍԽԵՄԱ | ԱՆ / ՃՇ-14 / 16 |
| ՆԱԽԱԳԾԵՑ | Գ.ԳՐԻԳՈՐՅԱՆ | | | «Թ.Ա.Ռ.Գ. ԳՐԻԳ» ՍՊԸ |

## Ջրաչափական հորի հատակագիծ Մ 1:20

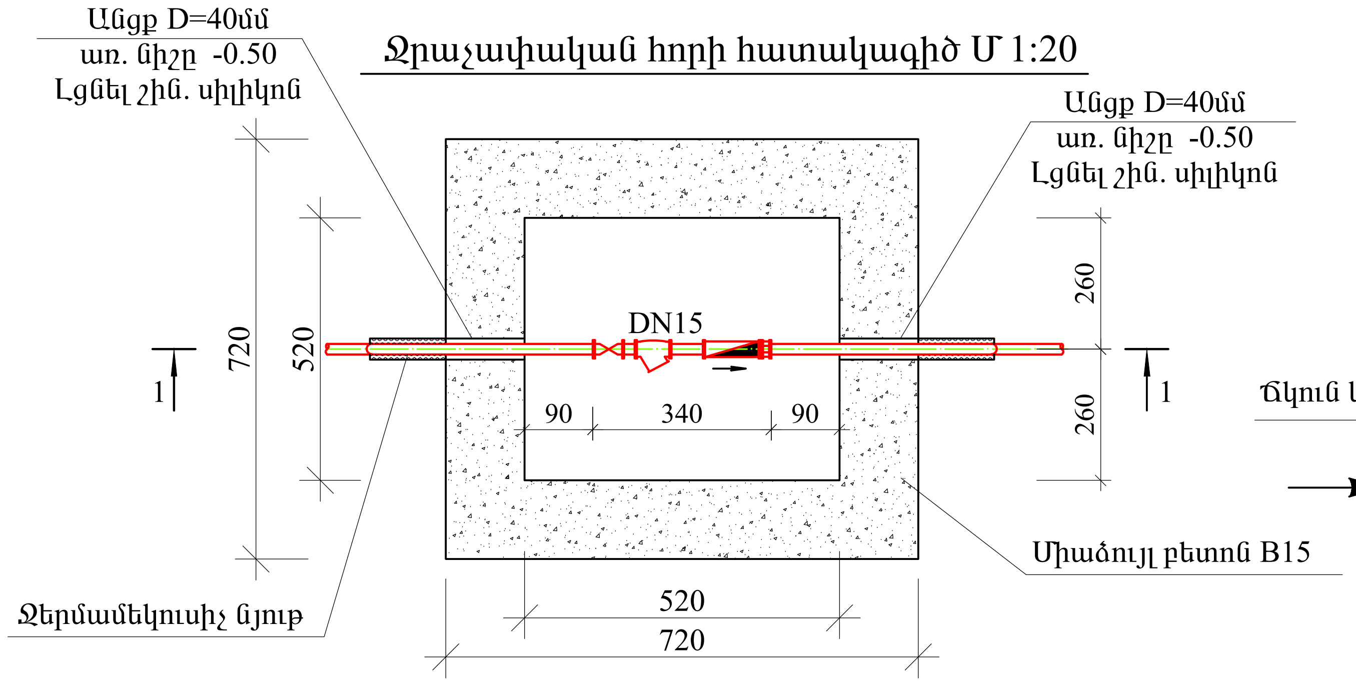


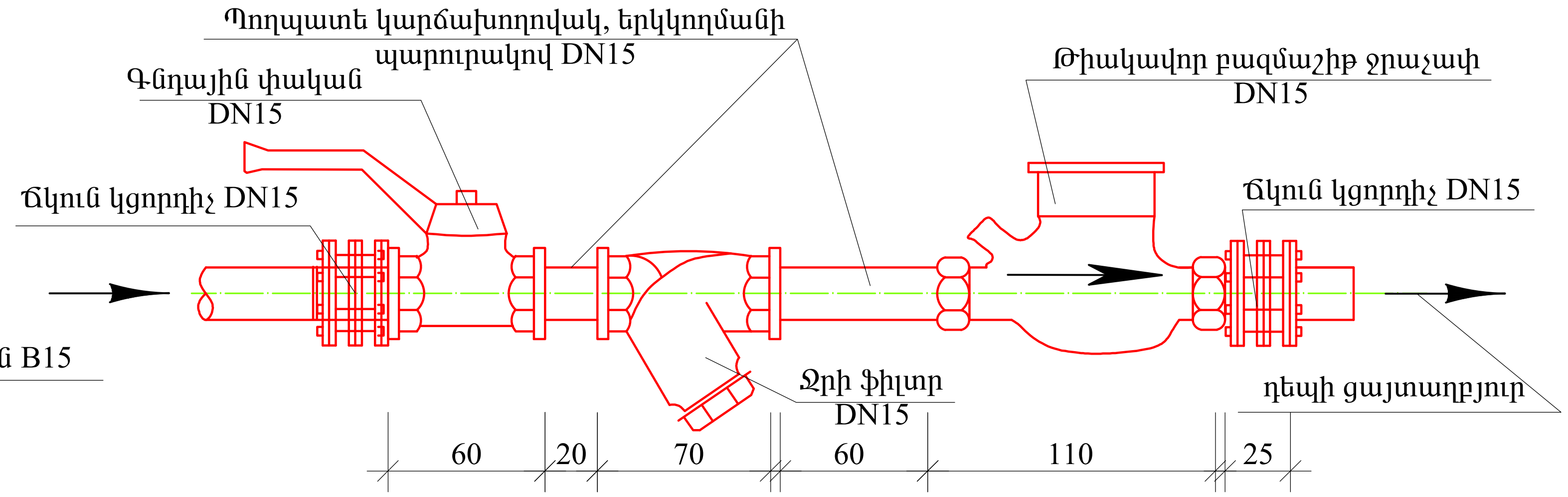


## Կտրվածք 1 - 1, Մ 1:20

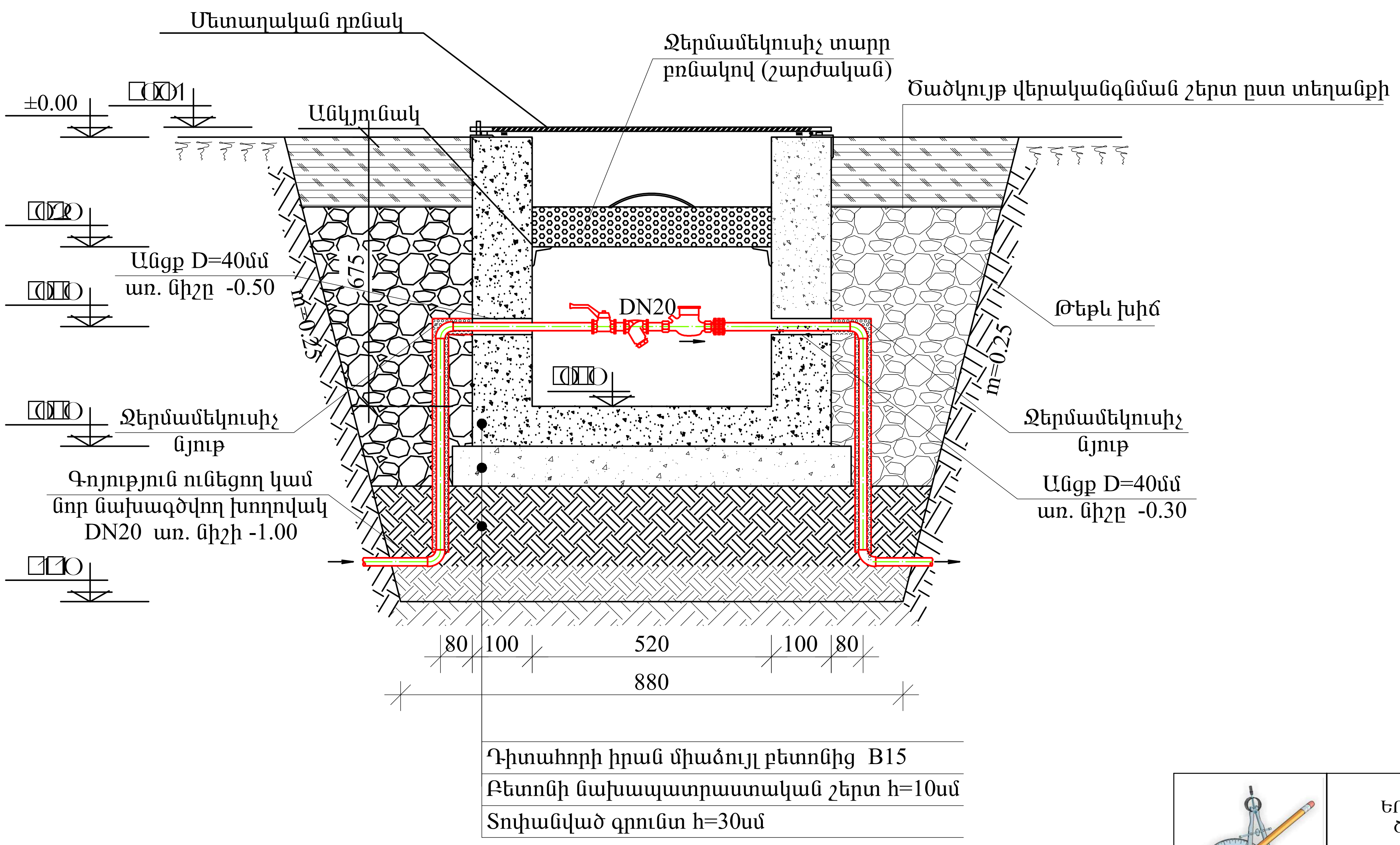


## Ցայտաղբյուրի խողովակաշարի
## միացման հանգույց փողոցային ջրագծից

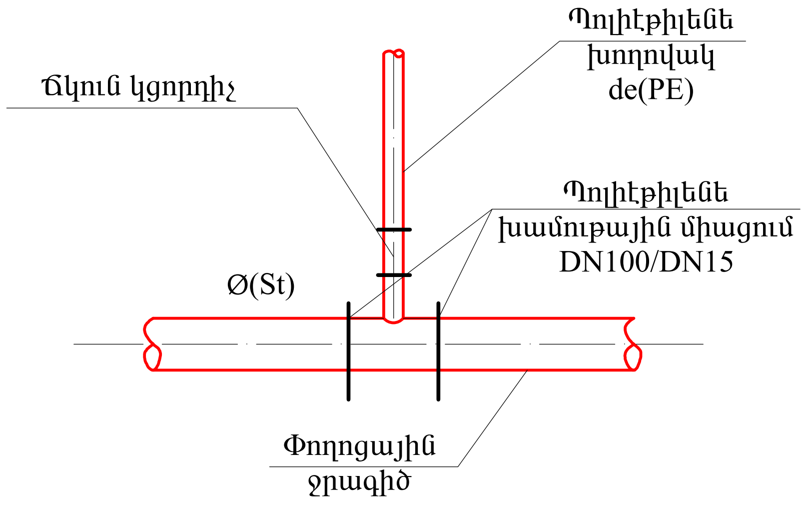


| | | | | | | |
|---|---|---|---|---|---|---|
| | ԵՐԵՎԱՆ ՔԱՂԱՔԻ ԱՋԱՓՆՅԱԿ ՎԱՐՉԱԿԱՆ ՇՐՋԱՆԻ ՄԱՐԳԱՐՅԱՆ 20/3 ՇԵՆՔԻ ԲԱԿՈՒՄ, ԽԱՂԱՀՐԱՊԱՐԱԿԻ ԿԱՌՈՒՅՄԱՆ ԱՇԽԱՏԱՆՔՆԵՐ | | | ՊԱՅՄԱՆԱԳԻՐ «ԵՔ-ԲԸԱՇՁԲ-16/136-1» | | |
| | | | ՃԱՐՏԱՐԱՊԵՏԱՇԻՆԱՐԱՐԱԿԱՆ ՄԱՍ | Փուլ | Թերթ | Թերթեր |
| ՏՆՕՐԵՆ | Լ.ԳՐԻԳՈՐՅԱՆ | | ՋՐԱՉԱՓԱԿԱՆ ՀՈՐԻ ՀԱՏԱԿԱԳԻԾ ԵՎ ԿՏՐՎԱԾՔ, ՑԱՅՏԱՂԲՅՈՒՐԻ ԽՈՂՈՎԱԿԱՇԱՐԻ ՄԻԱՑՄԱՆ ՀԱՆԳՈՒՅՑ | ԱՆ | ՃՇ-15 | 16 |
| ՆԱԽԱԳԾԵՑ | Գ.ԳՐԻԳՈՐՅԱՆ | | | «Թ.Ա.Հ.Գ. ԳՐԻԳ» ՍՊԸ | | |

## Կտրվածք 1-1, Մ 1:10

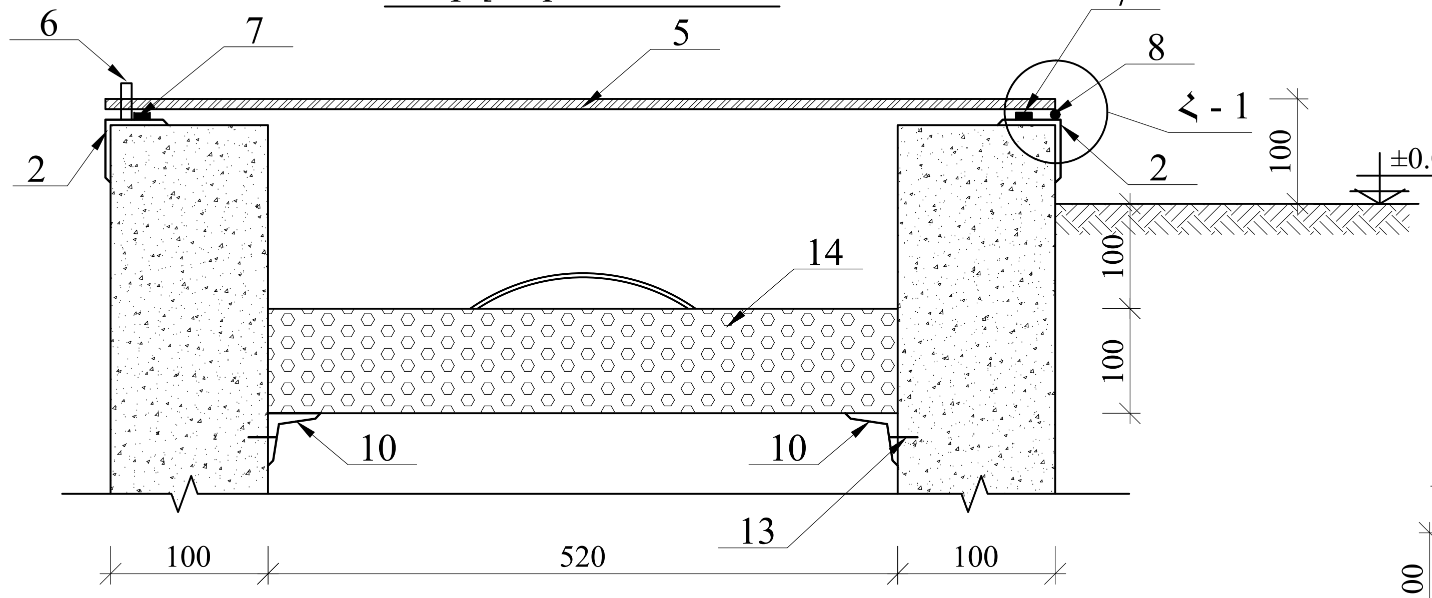


## Հանգույց Հ - 1, Մ 1:5

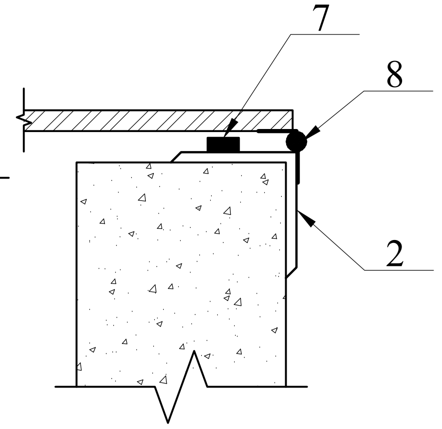


## Հանգույց Հ - 2, Մ 1:5

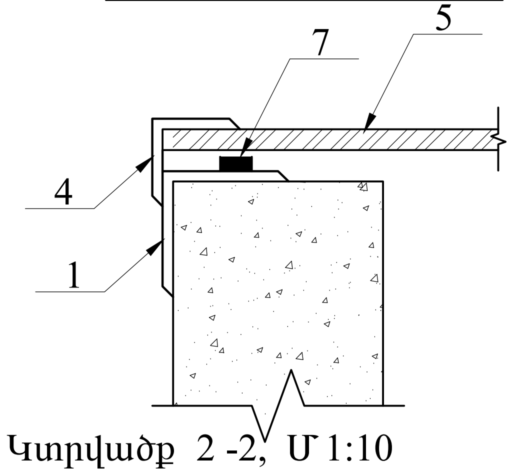


## Տարր 6

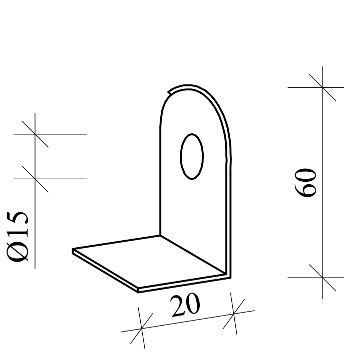


## Կտրվածք 2 -2, Մ 1:10

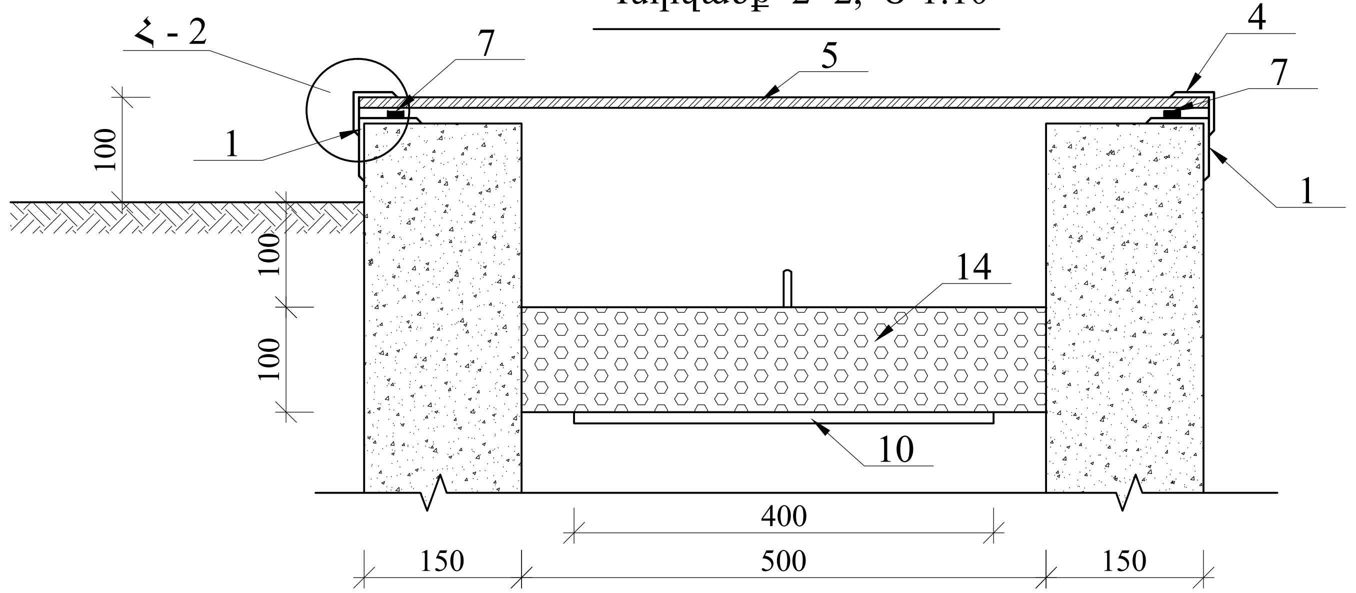


## Մետաղական դռնակ Մ 1:10

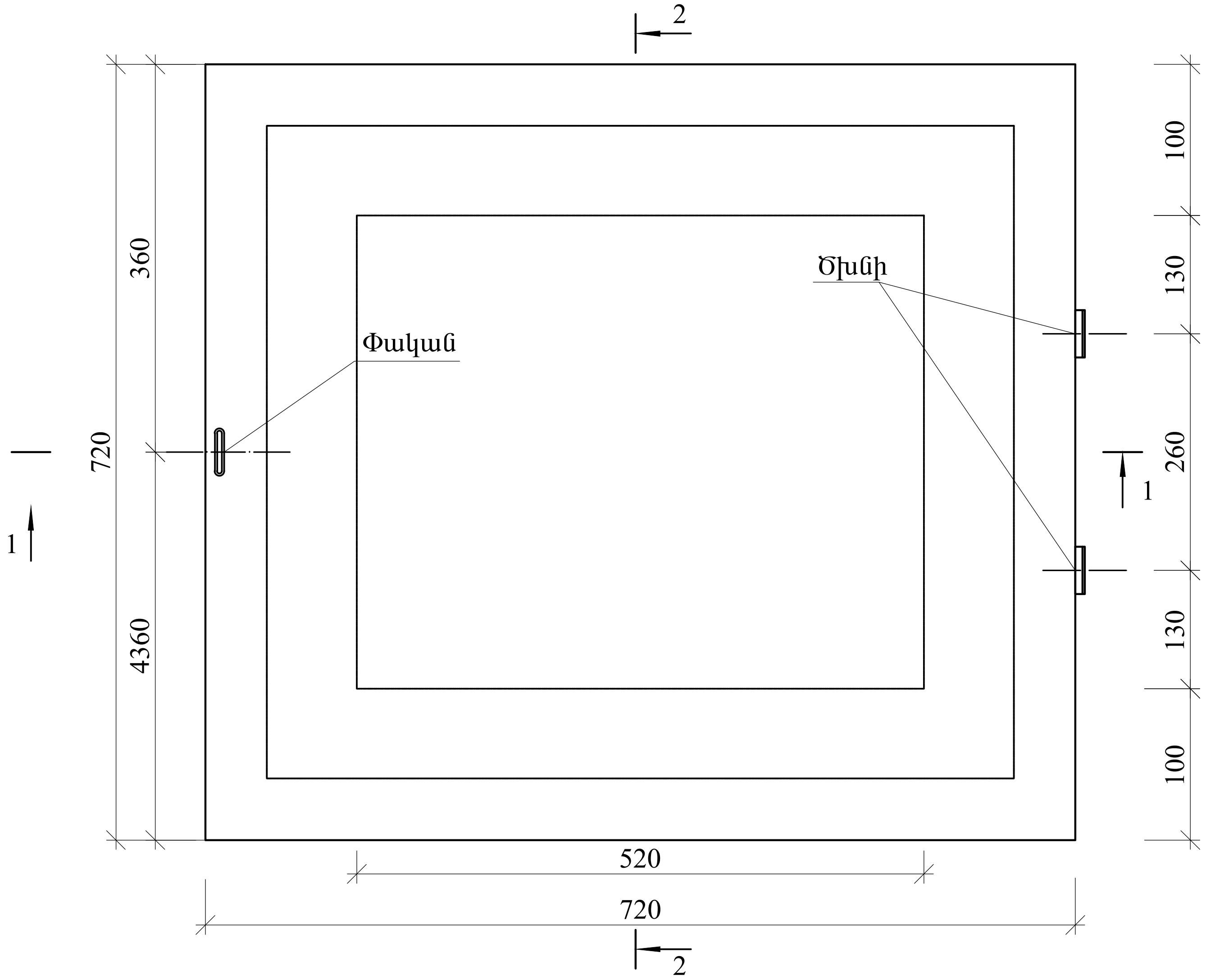


## Ջերմամեկուսիչ տարր Մ 1:10

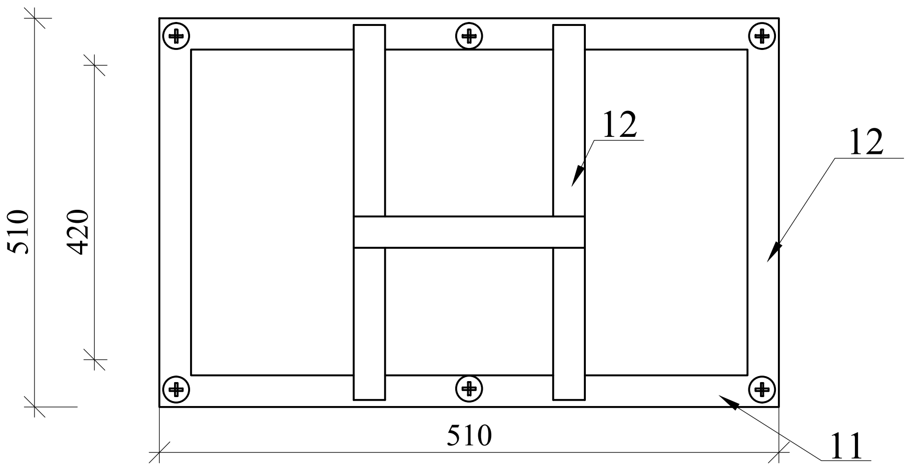


| | | | | |
|---|---|---|---|---|
| | ԵՐԵՎԱՆ ՔԱՂԱՔԻ ԱՋԱՓՆՅԱԿ ՎԱՐՉԱԿԱՆ ՇՐՋԱՆԻ ՄԱՐԳԱՐՅԱՆ 20/3 ՇԵՆՔԻ ԲԱԿՈՒՄ, ԽԱՂԱՀՐԱՊԱՐԱԿԻ ԿԱՌՈՒՅՄԱՆ ԱՇԽԱՏԱՆՔՆԵՐ | | | ՊԱՅՄԱՆԱԳԻՐ «ԵՔ-ԲԸԱՇՁԲ-16/136-1» |
| | | | ՃԱՐՏԱՐԱՊԵՏԱՇԻՆԱՐԱՐԱԿԱՆ ՄԱՍ | Փուլ / Թերթ / Թերթեր |
| ՏՆՕՐԵՆ | Լ.ԳՐԻԳՈՐՅԱՆ | | | ԱՆ / ՃՇ-16 / 16 |
| ՆԱԽԱԳԾԵՑ | Գ.ԳՐԻԳՈՐՅԱՆ | | ՋՐԱՉԱՓԱԿԱՆ ՀՈՐԻ ՇԻՆԱՐԱՐԱԿԱՆ ԼՈՒԾՈՒՄՆԵՐ | «Թ.Ա.Յ.Գ. ԳՐԻԳ» ՍՊԸ |

# ԼՈՒՍԱՏՈՒՆԵՐԻ ՏԵՂԱԿԱՅՄԱՆ ՀԱՏԱԿԱԳԻԾ, Մ 1:100

## ՊԱՅՄԱՆԱԿԱՆ ՆՇԱՆՆԵՐ

- Առկա լուսավորության հենասյուներ H=7մ
- Նոր տեղադրվող լուսավորության սյուն, H=7մ - 2 հատ
- Մալուխ ստորգետնյա АВВГ 4x10մմ$^2$ /վինիպլաստե խողովակի միջով/ - 24.5 գմ

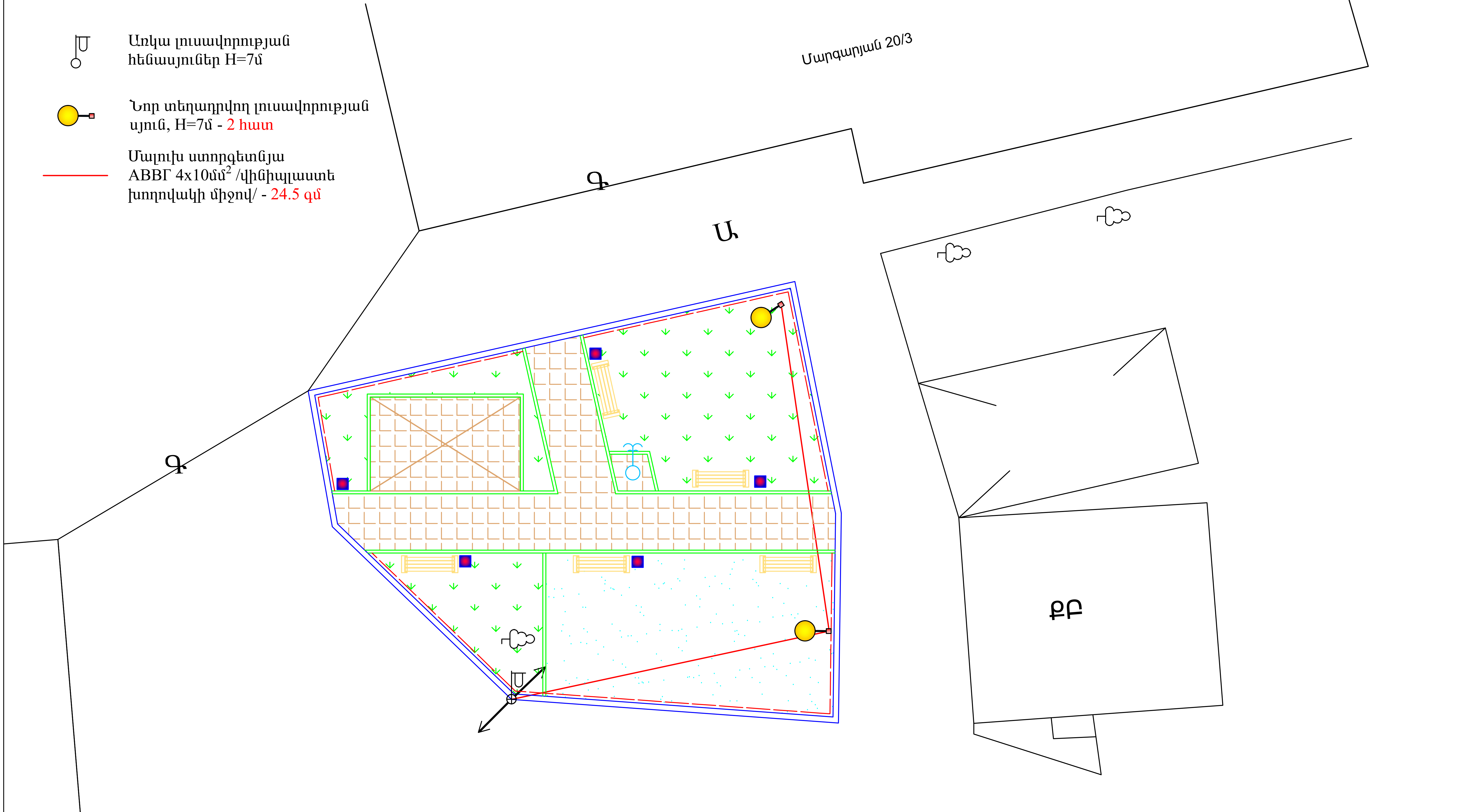


| | | | | |
|---|---|---|---|---|
| | ԵՐԵՎԱՆ ՔԱՂԱՔԻ ԱՋԱՓՆՅԱԿ ՎԱՐՉԱԿԱՆ ՇՐՋԱՆԻ ՄԱՐԳԱՐՅԱՆ 20/3 ՇԵՆՔԻ ԲԱԿՈՒՄ, ԽԱՂԱՀՐԱՊԱՐԱԿԻ ԿԱՌՈՒՑՄԱՆ ԱՇԽԱՏԱՆՔՆԵՐ | | | ՊԱՅՄԱՆԱԳԻՐ «ԵՔ-ԲԸԱՇՁԲ-16/136-1» |
| | | | ԷԼԵԿՏՐԱՏԵԽՆԻԿԱԿԱՆ ՄԱՍ | Փուլ / Թերթ / Թերթեր |
| ՏՆՕՐԵՆ | Լ.ԳՐԻԳՈՐՅԱՆ | | | ԱՆ / ԷԼ-1 / 2 |
| ՆԱԽԱԳԾԵՑ | Գ.ԳՐԻԳՈՐՅԱՆ | | ԼՈՒՍԱՏՈՒՆԵՐԻ ՏԵՂԱԿԱՅՄԱՆ ՀԱՏԱԿԱԳԻԾ, Մ 1:100 | «Թ.Ա.Յ.Գ. ԳՐԻԳ» ՍՊԸ |

## Լուսավորության միաեղջյուր բարձակով հենասյան ընդհանուր տեսքը

(հիմքի պաշտպանիչ բետոնը ցույց տված չէ)

Մ 1:20

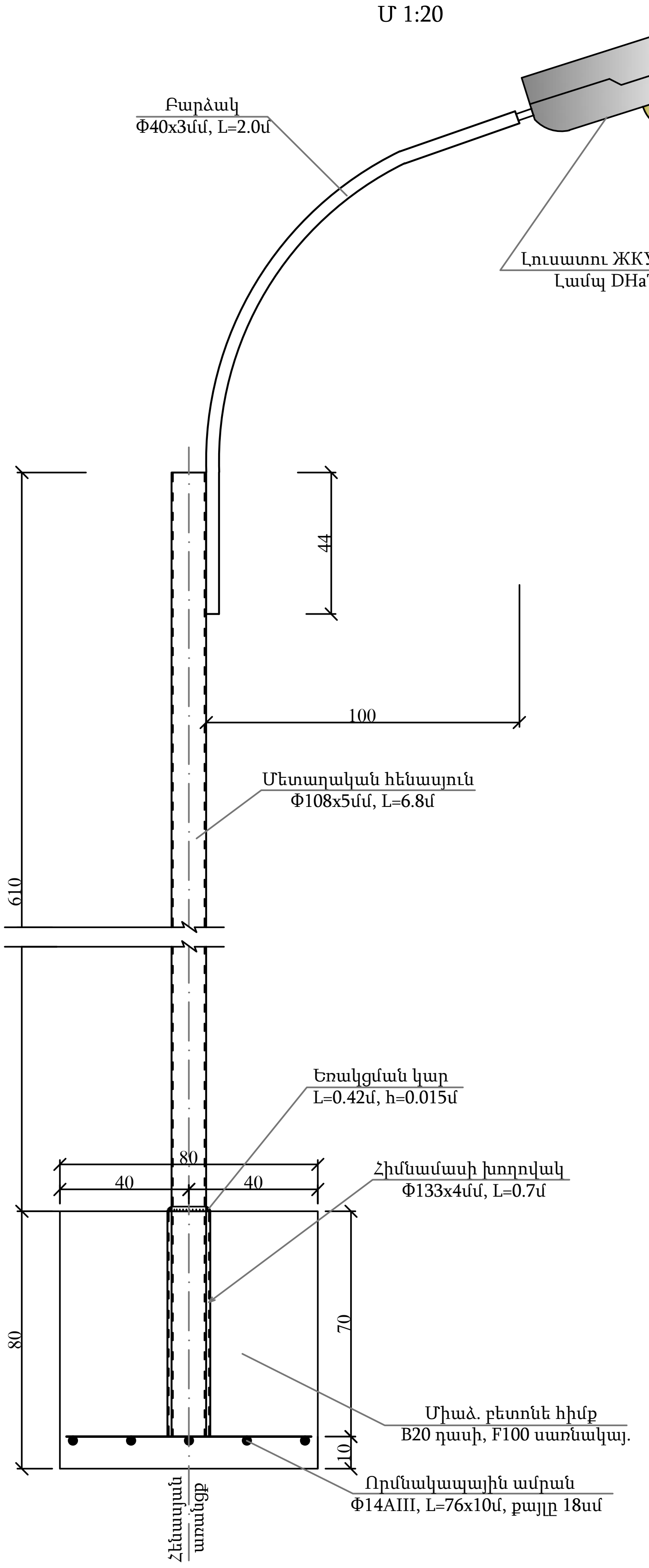


## Հիմքի և փոսորակի կտրվածքը

Մ 1:20

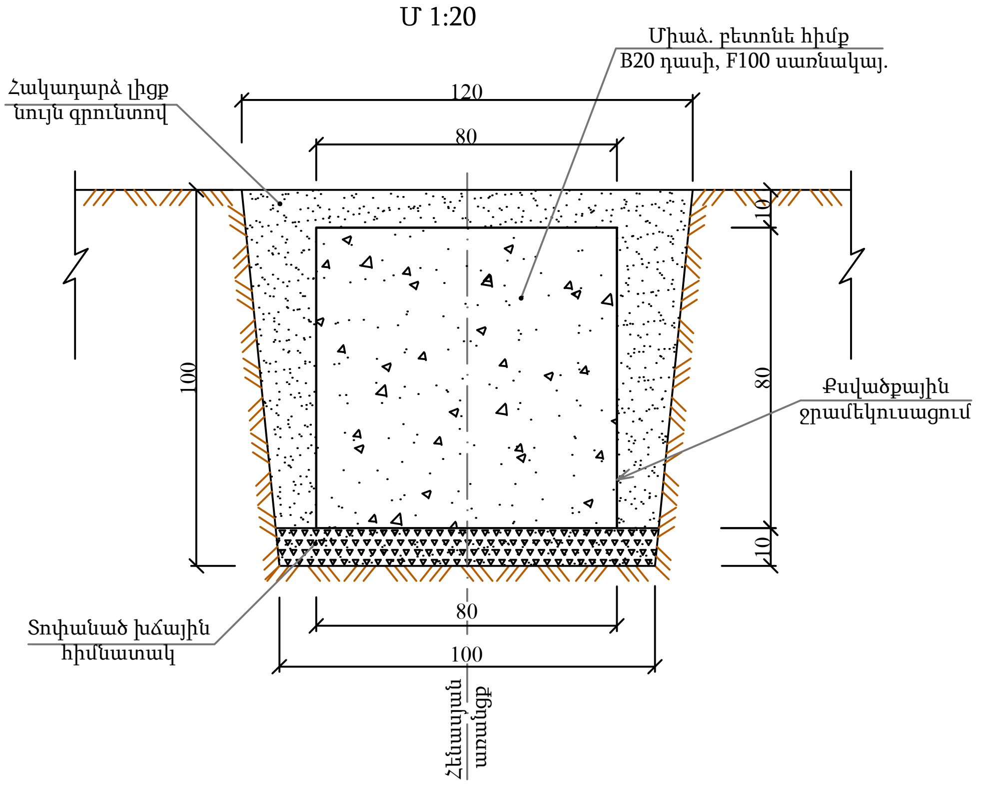


## Մեկ միաեղջյուր բարձակով հենասյան տեղադրման հիմնական աշխատանքների ծավալները

| Հ/հ | Աշխատանքի անվանումը | Չափի միավ. | Քանակ |
|---|---|---|---|
| 1. | Փոսորակի փորում ձեռքով: | $մ^3$ | 1.21 |
| 2. | Խճային հիմնատակի տեղադրում և տոփանում h=10սմ: | $մ^3$ | 0.1 |
| 3. | Միաձ. բետոնե հիմքի տեղադրում, B20 դասի: | $մ^3$ | 0.512 |
| 4. | Բետոնե հիմքի ջրամեկուսացում տաք հեղուկ բիտումով: | $մ^2$ | 3.2 |
| 4. | Ոռմնակապային ամրանի տեղադրում Φ14AIII, l=7.6մ, m=9.18կգ: | հատ | 1 |
| 5. | Հիմնամասի խողովակի մոնտաժում` Φ133x4մմ, L=0.7մ: | հատ | 1 |
| 6. | Ճենասյան մոնտաժում Φ108x5մմ, L=6.8մ: | հատ | 1 |
| 7. | Բարձակ Φ40x3մմ, L=2.0մ: | հատ | 1 |
| 8. | Լուսատու ЖКУ 99-250: | հատ | 1 |
| 9. | Լամպ DHaT-250: | հատ | 1 |
| 10. | АППВ 2x2.5մմ2 հատվածքով հաղորդալարի անցկացում | գմ | 9.6 |
| 11. | Հողանցման էլեկտրոդ ∟50x50x5մմ, L=2մ, m=7.54կգ: | հատ | 1 |
| 12. | Հողանցման շերտապողպատ 40x3մմ, L=8մ, m=7.54կգ: | հատ | 1 |
| 13. | Բաժանիչ տուփ: | հատ | 1 |
| 14. | Ավտոմատ անջատիչ: | հատ | 1 |
| 15. | Հենասյան ներկում: | $մ^2$ | 2.68 |
| 16. | Գրունտի հակադարձ լիցք ձեռքով: | $մ^3$ | 0.6 |
| 17. | Ավելորդ գրունտի կույտավորում, բարձում ինքնաթափ և տեղափոխում լցակույտ: | $մ^3$ | 0.61 |

## Հատակագիծ

(հիմքը ցույց տված չէ)

Մ 1:20

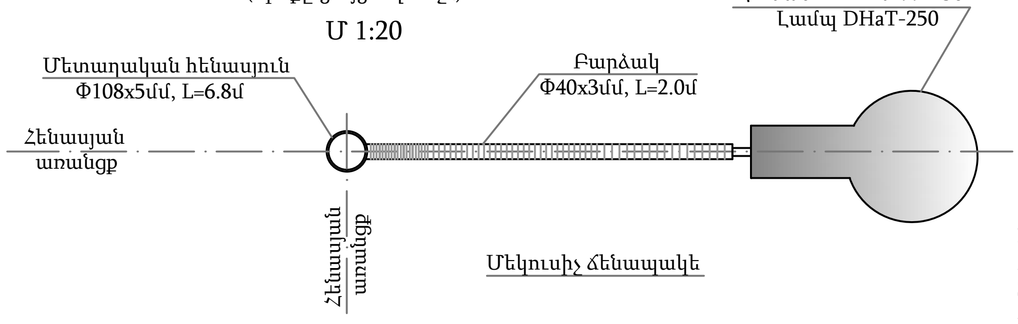


## Ծանոթություն

1. Գծագրում տրված է արտաքին լուսավորության միաեղջյուր հենասյան տիպային գծագիրը:
2. Հենասյան հիմքը իրականացվում է B20դասի և F100 սառնակայունությամբ ծանր բետոնից:
3. Հիմքի գրունտի հետ շփվող մակերեսները ջրամեկուսավում է տաք հեղուկ բիտումով:
4. Ոռմնակապային ամրանները նախատեսված են պարբերական պրոֆիլի Φ14AIII դասի` միմյանց միացվում են եռակցման միջոցով, այնուհետև հիմնամասի պողպատե խողովակին Φ133x4մմ, L=0.7մ:
5. Լուսավորության հենասյան կրող խողովակը իրենից ներկայացնում է Φ108x5մմ, L=6.8մ:
6. Հիմքի բետոնի ամրանալուց հետո հենասյունը ինքնագնաց սլաքավոր ամբարձիչով մոնտաժվում է հիմնամասի խողովակի մեջ և եռակցվում դրան:
7. Չափերը տված են «սմ»-ով:

## Ոռմնակապային ամրան

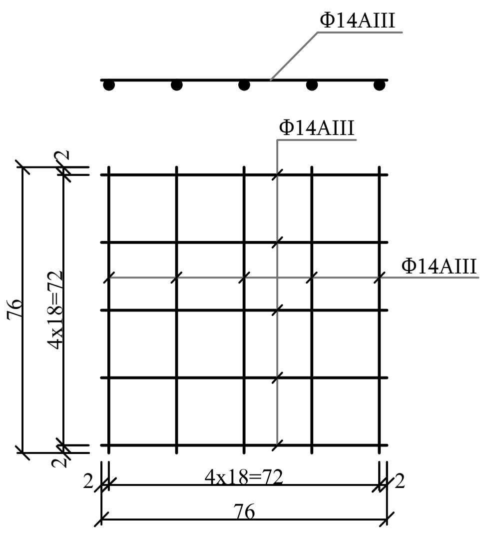


| | | | |
|---|---|---|---|
| | ԵՐԵՎԱՆ ՔԱՂԱՔԻ ԱՋԱՓՆՅԱԿ ՎԱՐՉԱԿԱՆ ՇՐՋԱՆԻ ՄԱՐԳԱՐՅԱՆ 20/3 ՇԵՆՔԻ ԲԱԿՈՒՄ, ԽԱՂԱՀՐԱՊԱՐԱԿԻ ԿԱՌՈՒՑՄԱՆ ԱՇԽԱՏԱՆՔՆԵՐ | | ՊԱՅՄԱՆԱԳԻՐ «ԵՔ-ԲԸԱՇՁԲ-16/136-1» |
| | | ԷԼԵԿՏՐԱՏԵԽՆԻԿԱԿԱՆ ՄԱՍ | Փուլ / Թերթ / Թերթեր |
| ՏՆՕՐԵՆ | Լ.ԳՐԻԳՈՐՅԱՆ | ԼՈՒՍԱՎՈՐՈՒԹՅԱՆ ՄԻԱԵՂՋՅՈՒՐ ԲԱՐՁԱԿՈՎ ՀԵՆԱՍՅԱՆ ՄՈՆՏԱԺՄԱՆ ՏԻՊԱՅԻՆ ԳԾԱԳԻՐ | ԱՆ / ԷԼ-2 / 2 |
| ՆԱԽԱԳԾՈՂ | Գ.ԳՐԻԳՈՐՅԱՆ | | «Թ.Ա.Յ.Գ. ԳՐԻԳ» ՍՊԸ |

# ՏԱՐԱԾՔԻ ԳԼԽԱՎՈՐ ՀԱՏԱԿԱԳԻԾ, Մ 1:100

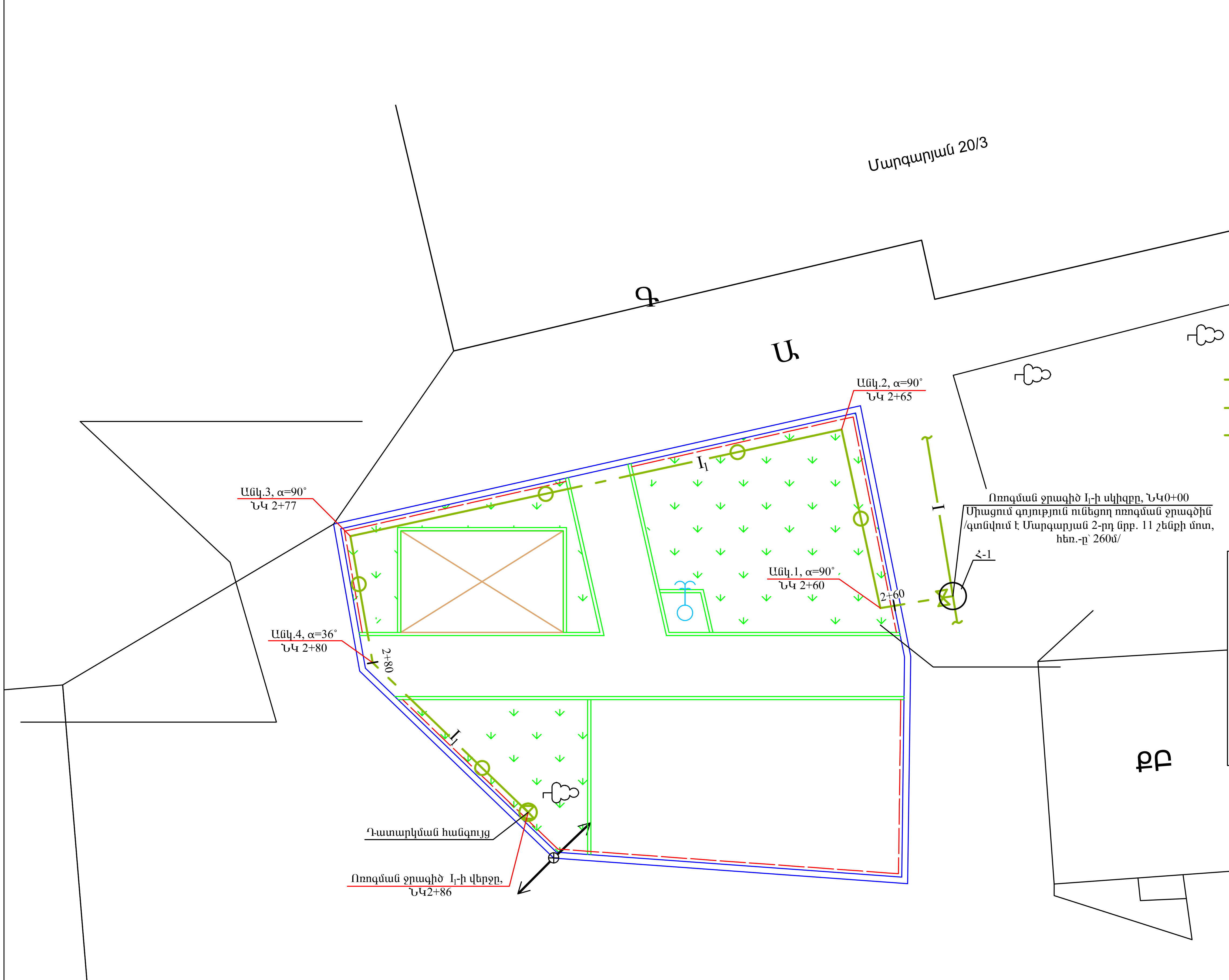


## ՊԱՅՄԱՆԱԿԱՆ ՆՇԱՆՆԵՐ

- I — Գոյություն ունեցող ոռոգման ջրագիծ
- $I_n$ — Նախագծվող վերգետնյա ոռոգման ջրագիծ
- $I_n$ (- -) — Նախագծվող ստորգետնյա ոռոգման ջրագիծ
- ○ — Նախագծվող ջրթող հանգույց
- ⋈ — Նախագծվող սողնակ
- ⊗ — Խողովակաշարի դատարկման փական

## ԾԱՆՈԹՈՒԹՅՈՒՆ

1. Ոռոգման ջրագծի լայնական կտրվածքները տես թերթ 3-ում,
2. Ոռոգման ջրագծի մասնագիրը տես թերթ 3-ում,
3. Նախագծվող խողովակի միացման հանգույց (Հ-1) գոյություն ունեցող խողովակին տես թերթ 2-ում
4. Ջրթող հանգույցի սխեման, դատարկման հանգույցի սխեման, սողանիկի միացման սխեման տես թերթ 2-ում,
5. Ջրթող հանգույցների տեղադրման նշակետերը տես թերթ 2-ում
6. Ոռոգման ցանցի այն հատվածները, որոնք հնարավոր չէ դատարկել ինքնահոս եղանակով, անհրաժեշտ է դատարկել խողովակաշարում օդի մղման միջոցով

| | | | | | | |
|---|---|---|---|---|---|---|
| | ԵՐԵՎԱՆ ՔԱՂԱՔԻ ԱՋԱՓՆՅԱԿ ՎԱՐՉԱԿԱՆ ՇՐՋԱՆԻ ՄԱՐԳԱՐՅԱՆ 20/3 ՇԵՆՔԻ ԲԱԿՈՒՄ, ԽԱՂԱՀՐԱՊԱՐԱԿԻ ԿԱՌՈՒՑՄԱՆ ԱՇԽԱՏԱՆՔՆԵՐ | | | ՊԱՅՄԱՆԱԳԻՐ «ԵՔ-ԲԸԱՇՁԲ-16/136-1» | | |
| | | | ՈՌՈԳՈՒՄ | Փուլ | Թերթ | Թերթեր |
| ՏՆՕՐԵՆ | Լ.ԳՐԻԳՈՐՅԱՆ | | | ԱՆ | Ռ-1 | 3 |
| ՆԱԽԱԳԾԵՑ | Գ.ԳՐԻԳՈՐՅԱՆ | | ՏԱՐԱԾՔԻ ԳԼԽԱՎՈՐ ՀԱՏԱԿԱԳԻԾ, Մ 1:100 | «Թ.Ա.Դ.Գ. ԳՐԻԳ» ՍՊԸ | | |

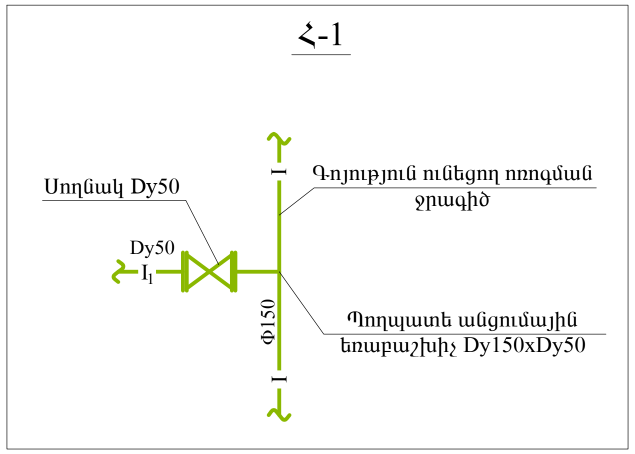


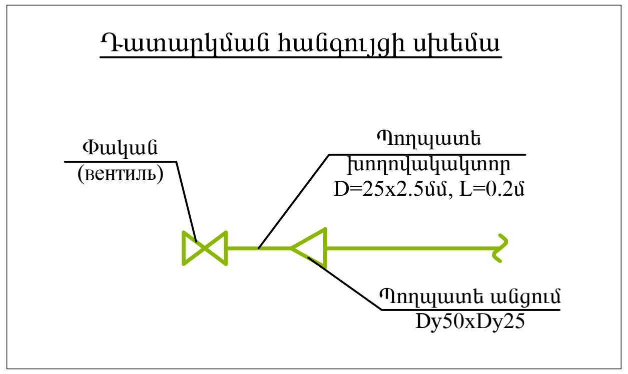


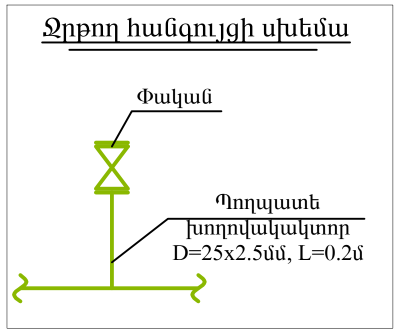


## ԴԱՏԱՐԿՄԱՆ ՀԱՆԳՈՒՅՑԻ ՄԱՍՆԱԳԻՐ

| Հ/Հ | Ա Ն Վ Ա Ն ՈՒ Մ | Չափ. միավոր | Քանակ |
|---|---|---|---|
| 1 | 2 | 3 | 4 |
| 1 | Պողպատե (St) էլ. եռակցվող խողովակակտոր, միակողմանի պարուրակով D=25x2.5մմ, ГОСТ 10704-91 | գծմ | 0.2 |
| 2 | Փական (вентиль), Dy25 PN = 1.0 ՄՊա | հատ | 1 |
| 3 | Պողպատե անցում □□40XDy25 | հատ | 1 |

## ՋՐԹՈՂ ՀԱՆԳՈՒՅՑԻ ՄԱՍՆԱԳԻՐ

| Հ/Հ | Ա Ն Վ Ա Ն ՈՒ Մ | Չափ. միավոր | Քանակ |
|---|---|---|---|
| 1 | 2 | 3 | 4 |
| 1 | Պողպատե (St) էլ. եռակցվող խողովակակտոր, միակողմանի պարուրակով D=25x2.5մմ, ГОСТ 10704-91 | գծմ | 0.2 |
| 2 | Փական, DN25 PN = 1.0 ՄՊա | հատ | 1 |
| 3 | □□40-100xDN25 Պողպատե (St) խողովակների միացում էլ. եռակցմամբ | տեղ | 1 |

## ՍՈՂԱՆԻԿ
Մ 1:20

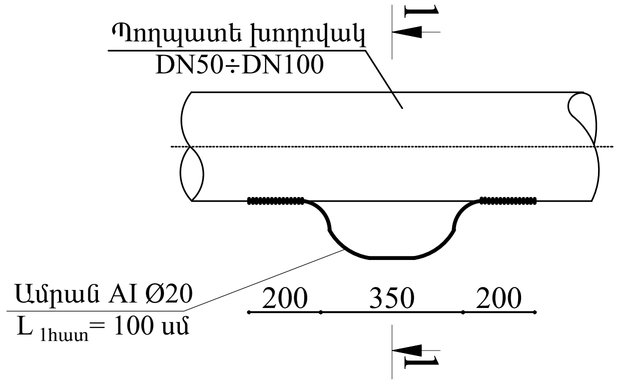


## ԿՏՐՎԱԾՔ 1-1
Մ 1:20

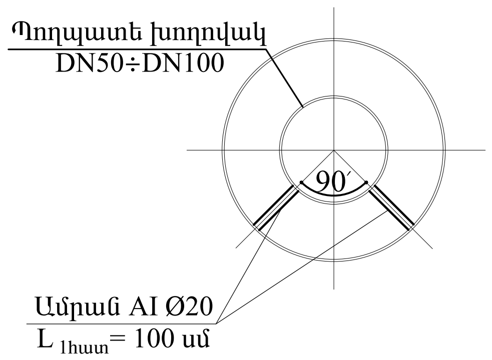


## ԾԱՆՈԹՈՒԹՅՈՒՆ

1. Ջրթող հանգույցների տեղադրման նշակետերն են՝
- Ոռոգման ջրագիծ 1-ի $I_1$ ՆԿ2+63, ՆԿ2+68, ՆԿ2+73, ՆԿ2+78, ՆԿ2+88
2. Նախագծվող $I_1$ ջրագծի վերջում նախատեսել խողովակաշարի դատարկման հանգույց
3. Սալահատակների, եզրաքարերի ծավալները ներառված են ճարտարապետական մասում

## Սողանիկ միացման սխեմա

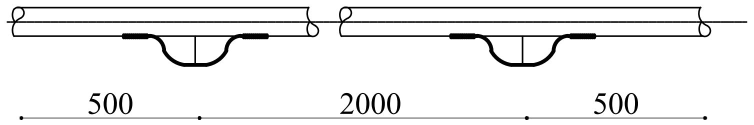


## ՍՈՂԱՆԻԿԻ ԻՐԱԿԱՆԱՑՄԱՆ ՄԱՍՆԱԳԻՐ

| Հ/Հ N | Ա Ն Վ Ա Ն ՈՒ Մ | Չափ. միավոր | ՔԱՆ |
|---|---|---|---|
| 1 | 2 | 3 | 4 |
| 1 | AI Ø20, L=1.0մ (2հատ) | կգ | 4.92 |
| 2 | L=150մմ եռակցման կարի իրականացում | տեղ | 4 |

| | | | | |
|---|---|---|---|---|
| ԵՐԵՎԱՆ ՔԱՂԱՔԻ ԱՋԱՓՆՅԱԿ ՎԱՐՉԱԿԱՆ ՇՐՋԱՆԻ ՄԱՐԳԱՐՅԱՆ 20/3 ՇԵՆՔԻ ԲԱԿՈՒՄ, ԽԱՂԱՀՐԱՊԱՐԱԿԻ ԿԱՌՈՒՑՄԱՆ ԱՇԽԱՏԱՆՔՆԵՐ | | | ՊԱՅՄԱՆԱԳԻՐ «ԵՔ-ԲԸԱՇՁԲ-16/136-1» | |
| | | ՈՌՈԳՈՒՄ | Փուլ / Թերթ / Թերթեր | |
| ՏՆՕՐԵՆ | Լ.ԳՐԻԳՈՐՅԱՆ | | ԱՆ / Ո-2 / 3 | |
| ՆԱԽԱԳԾԵՑ | Գ.ԳՐԻԳՈՐՅԱՆ | ՍԽԵՄԱՆԵՐ, ՄԱՍՆԱԳՐԵՐ | «Թ.Ա.Յ.Գ. ԳՐԻԳ» ՍՊԸ | |

# Մ Ա Ս Ն Ա Գ Ի Ր

| Հ/Հ | Ա Ն Վ Ա Ն ՈՒ Մ | Չափ. միավոր | ՋՐԱԳԻԾ-1 | | Ծանոթ. | Ընդհ. քանակ |
|---|---|---|---|---|---|---|
| | | | $I_1$ | Հ-1 | | |
| 1 | 2 | 3 | 4 | 5 | 6 | 7 |
| 1 | Պողպատե էլ. եռակցվող խողովակներ 57x3.5 | գծմ | 286.0 | - | ГОСТ 10704-91 | 286.0 |
| 2 | Պողպատե էլ. եռակցվող խողովակներ 48x3.3 | գծմ | - | - | ГОСТ 10704-91 | - |
| 3 | Սողնակ, Dy50 PN = 1.0 ՄՊա | հատ | - | 1 | - | 1 |
| 4 | Ջրթող հանգույց | կոմպ. | 5 | - | - | 5 |
| 5 | Դատարկման հանգույց | կոմպ. | 1 | - | - | 1 |
| 6 | Պողպատե անցումային եռաբաշխիչ Dy150xDy50 | հատ | - | 1 | ГОСТ 17375-83 | 1 |
| 7 | Պողպատե անցումային եռաբաշխիչ Dy50xDy40 | հատ | - | - | ГОСТ 17375-83 | - |
| 8 | Պողպատե եռաբաշխիչ Dy50 | հատ | - | - | ГОСТ 17375-83 | - |
| 9 | Պողպատե անցում Dy50xDy40 | հատ | - | - | ГОСТ 17375-83 | - |
| 10 | Պողպատե արմունկ Dy50, $\alpha=90^{o}$ | հատ | 25 | - | ГОСТ 17375-83 | 25 |
| 11 | Պողպատե արմունկ Dy50, $\alpha=45^{o}$ | հատ | 12 | - | ГОСТ 17375-83 | 12 |
| 12 | Պողպատե կցաշուրթ Dy50 | հատ | - | 2 | ГОСТ 12822-80 | 2 |
| 13 | Պնդօղակ (гайка) M16 | կգ | - | 0.336 | ГОСТ 12822-80 | 0.336 |
| 14 | Հեղույս (болт) M16 | կգ | - | 1.176 | ГОСТ 12822-80 | 1.176 |

ՈՌՈԳՄԱՆ ՋՐԱԳԻԾ - 1 ($I_1$)

ԽՐԱՄՈՒՂՈՒ ԼԱՅՆԱԿԱՆ ԿՏՐՎԱԾՔ

ՆԿ0+00 ÷ ՆԿ2+60

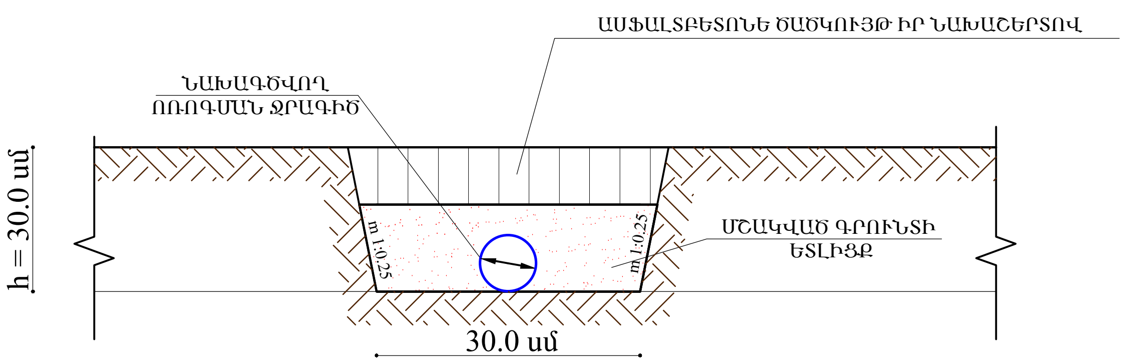


ՈՌՈԳՄԱՆ ՋՐԱԳԻԾ - 1, ($I_1$)

ԽՐԱՄՈՒՂՈՒ ԼԱՅՆԱԿԱՆ ԿՏՐՎԱԾՔ

ՆԿ2+70 ÷ ՆԿ2+72, ՆԿ2+79 ÷ ՆԿ2+81 [$I_1$]

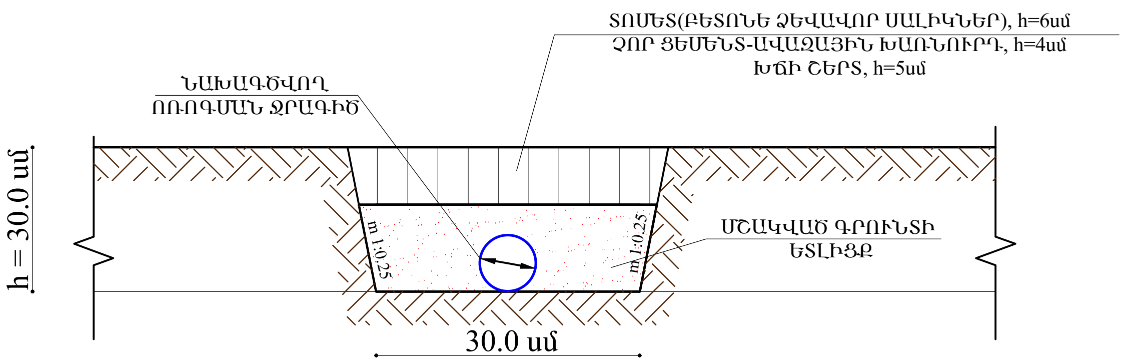


| | | | | | | |
|---|---|---|---|---|---|---|
| | ԵՐԵՎԱՆ ՔԱՂԱՔԻ ԱՋԱՓՆՅԱԿ ՎԱՐՉԱԿԱՆ ՇՐՋԱՆԻ ՄԱՐԳԱՐՅԱՆ 20/3 ՇԵՆՔԻ ԲԱԿՈՒՄ, ԽԱՂԱՀՐԱՊԱՐԱԿԻ ԿԱՌՈՒՅՄԱՆ ԱՇԽԱՏԱՆՔՆԵՐ | | | ՊԱՅՄԱՆԱԳԻՐ «ԵՔ-ԲԸԱՃՁԲ-16/136-1» | | |
| | | | ՈՌՈԳՈՒՄ | Փուլ | Թերթ | Թերթեր |
| ՏՆՕՐԵՆ | Լ.ԳՐԻԳՈՐՅԱՆ | | | ԱՆ | Ո-3 | 3 |
| ՆԱԽԱԳԾՈՂ | Գ.ԳՐԻԳՈՐՅԱՆ | | ՄԱՍՆԱԳԻՐ, ԽՐԱՄՈՒՂԻՆԵՐԻ ԼԱՅՆԱԿԱՆ ԿՏՐՎԱԾՔՆԵՐ | «Թ.Ա.Յ.Գ. ԳՐԻԳ» ՍՊԸ | | |